# КЗФ-ДН400

Корпус захисний для фільтра

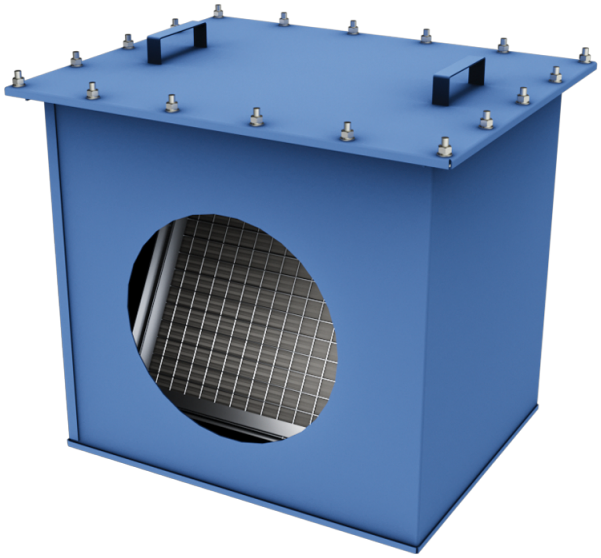

| | Одиниця виміру | КЗФ-ДН400 |
|---|---|---|
| Розмір повітропроводу, який приєднується | мм | 400 |
| Вага | кг | 29.3 |

## Розміри

| ØD |
|---|
| 400 |

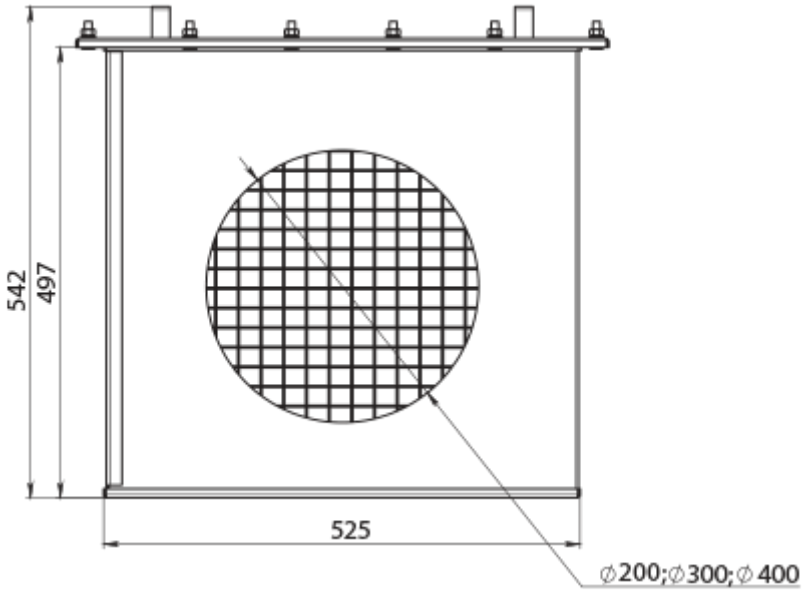
542
497
525
⌀200;⌀300;⌀400

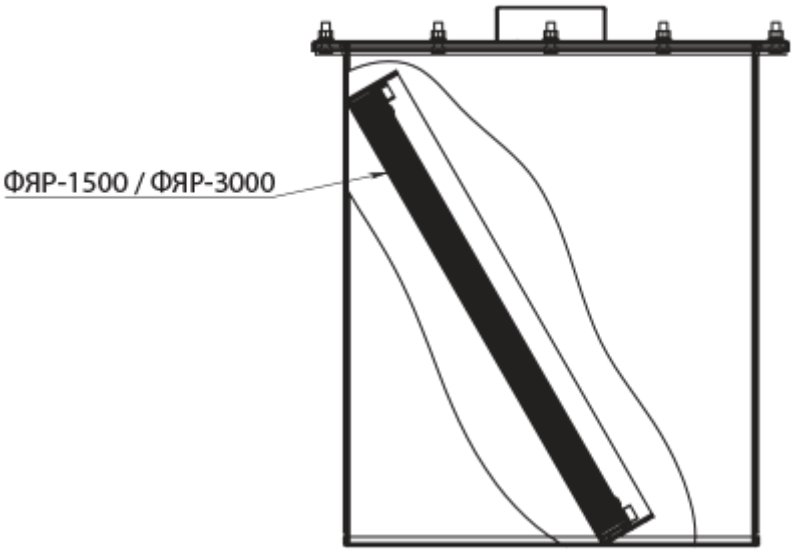
ФЯР-1500 / ФЯР-3000

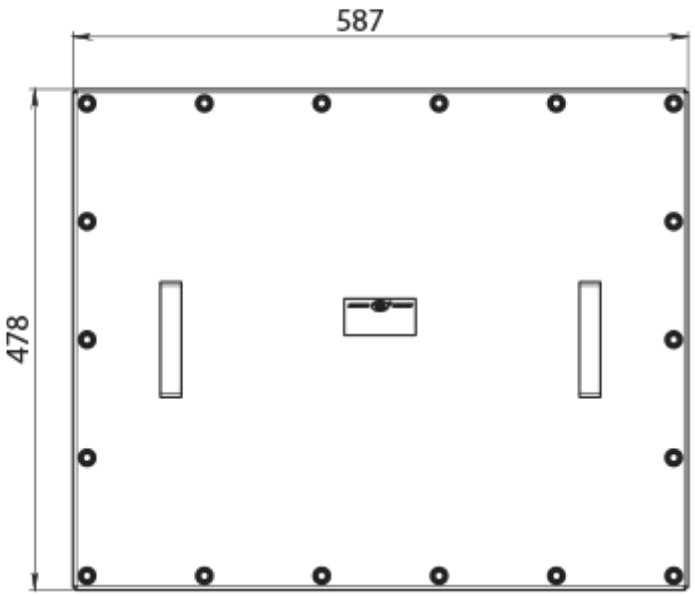
587
478

## Аксесуари

### Фільтри для вентиляції в захисних спорудах

| Найменування | Фото | Опис |
|---|---|---|
| ФЯР-1500 |  | Фільтр комірковий |
| ФЯР-3000 |  | Фільтр комірковий |