КЗР-М-ДН300

Корпус захисної решітки призначений для встановлення у нього захисної решітки МЗР, УЗР

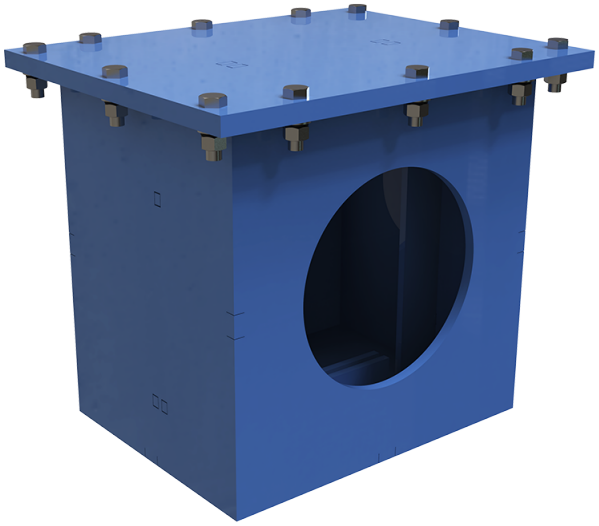

	Одиниця виміру	КЗР-М-ДН300
Розмір повітропроводу, який приєднується	мм	300
Вага	кг	135

Розміри

ØD	H	H1	A
300	648	718	690

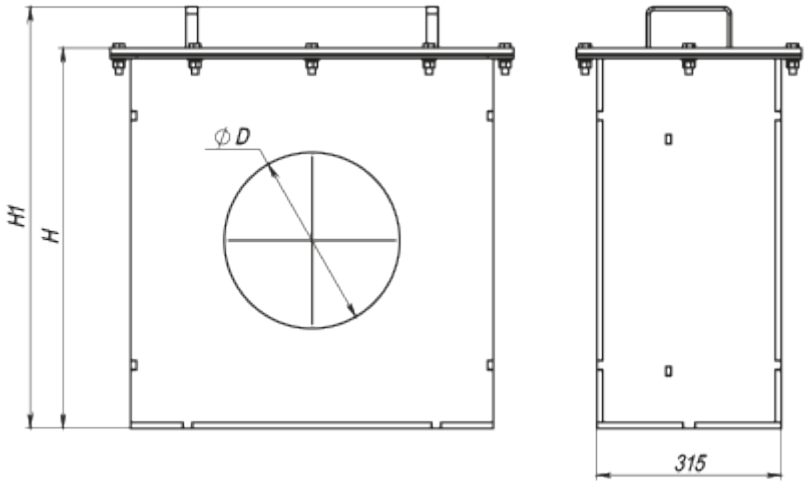

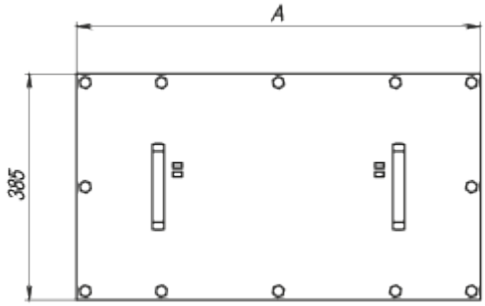
A
385

