КЗР-М-ДН315

Корпус захисної решітки призначений для встановлення у нього захисної решітки МЗР, УЗР

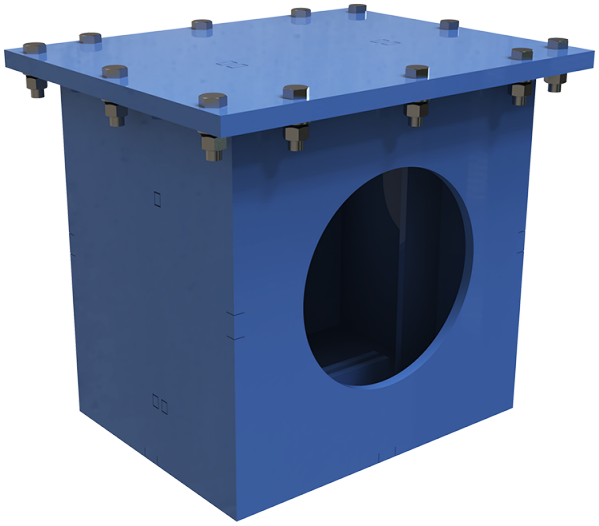

	Одиниця виміру	КЗР-М-ДН315
Розмір повітропроводу, який приєднується	мм	315
Вага	кг	133

Розміри

ØD	H	H1	A
315	648	718	690

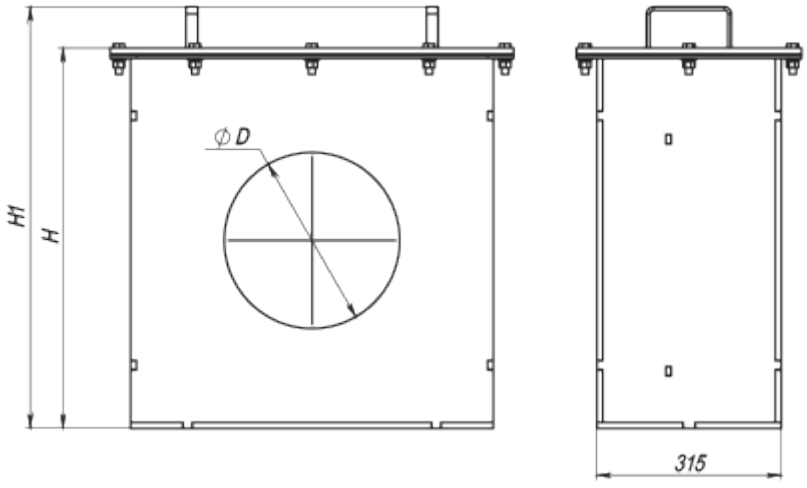

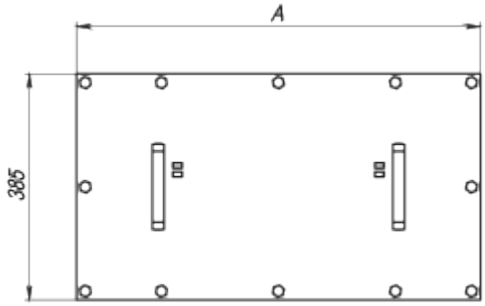
A
385

