КЗР-М-ДН355

Корпус захисної решітки призначений для встановлення у нього захисної решітки МЗР, УЗР

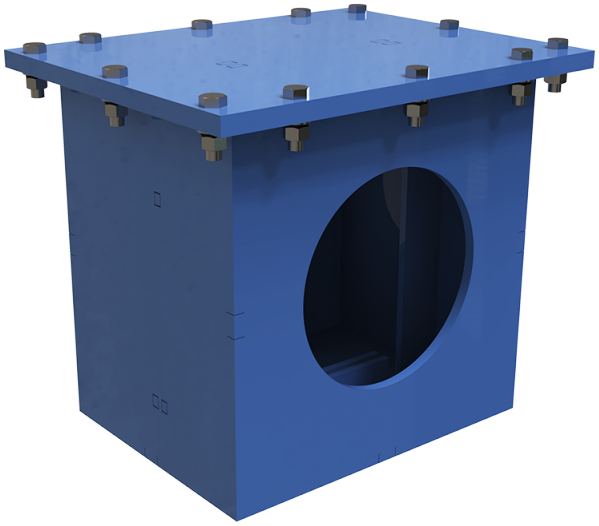

	Одиниця виміру	КЗР-М-ДН355
Розмір повітропроводу, який приєднується	мм	355
Вага	кг	130

Розміри

ØD	H	H1	A
355	648	718	690

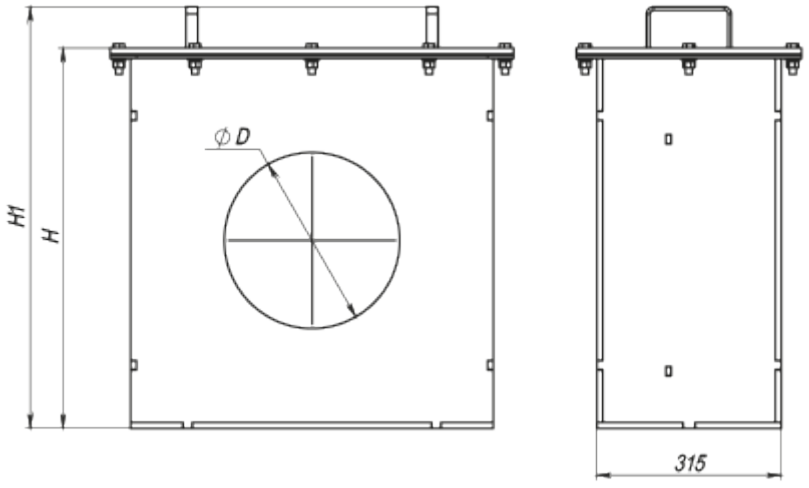

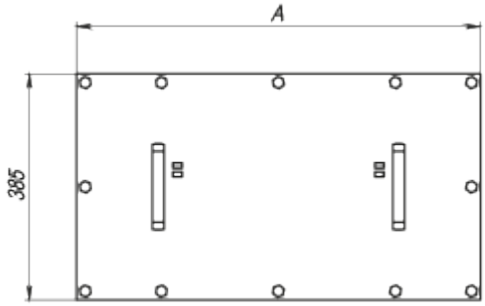
A
385

