КЗР-М-ДН400

Корпус захисної решітки призначений для встановлення у нього захисної решітки МЗР, УЗР

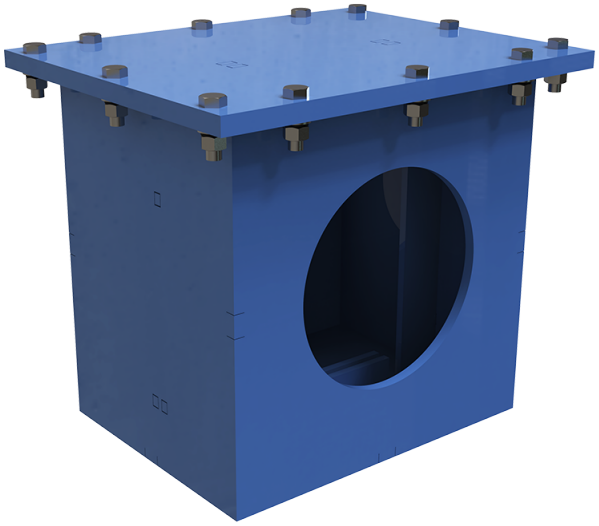

	Одиниця виміру	КЗР-М-ДН400
Розмір повітропроводу, який приєднується	мм	400
Вага	кг	126

Розміри

ØD	H	H1	A
400	648	718	690

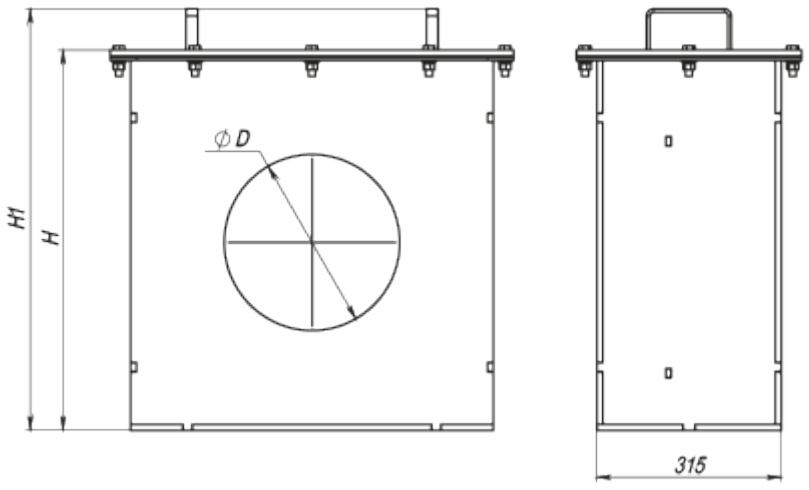

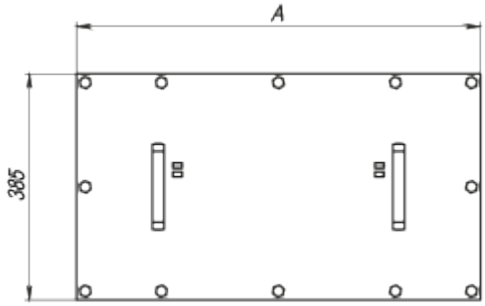
A
385

