КЗР-М-ДН450

Корпус захисної решітки призначений для встановлення у нього захисної решітки МЗР, УЗР

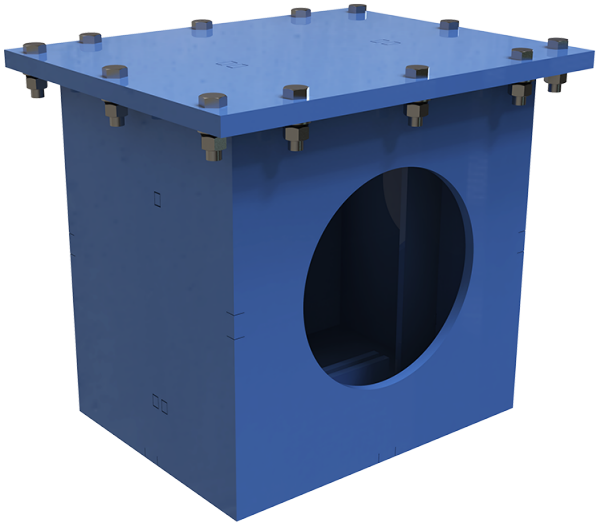

	Одиниця виміру	КЗР-М-ДН450
Розмір повітропроводу, який приєднується	мм	450
Вага	кг	121

Розміри

ØD	H	H1	A
450	648	718	690

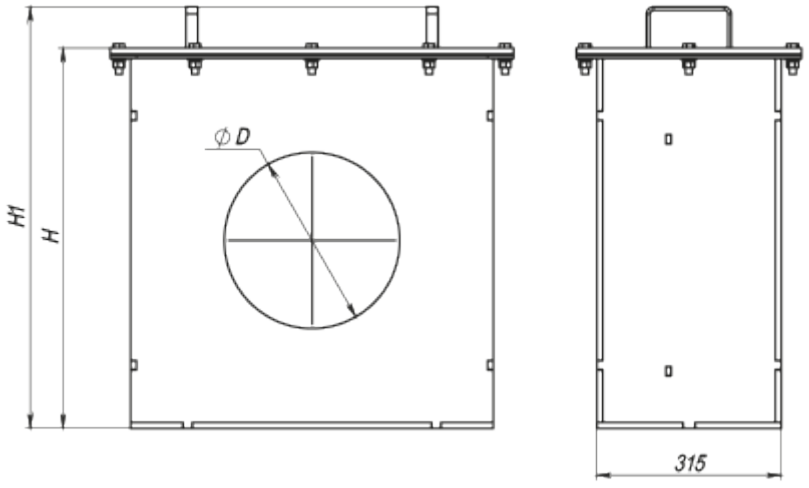

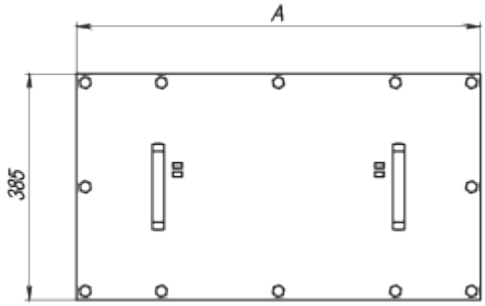
A
385

