КЗР-М-ДН500

Корпус захисної решітки призначений для встановлення у нього захисної решітки МЗР, УЗР

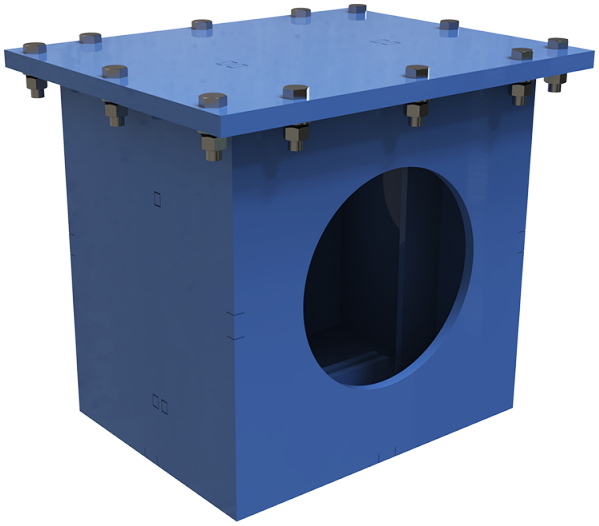

	Одиниця виміру	КЗР-М-ДН500
Розмір повітропроводу, який приєднується	мм	500
Вага	кг	115

Розміри

ØD	H	H1	A
500	648	718	690

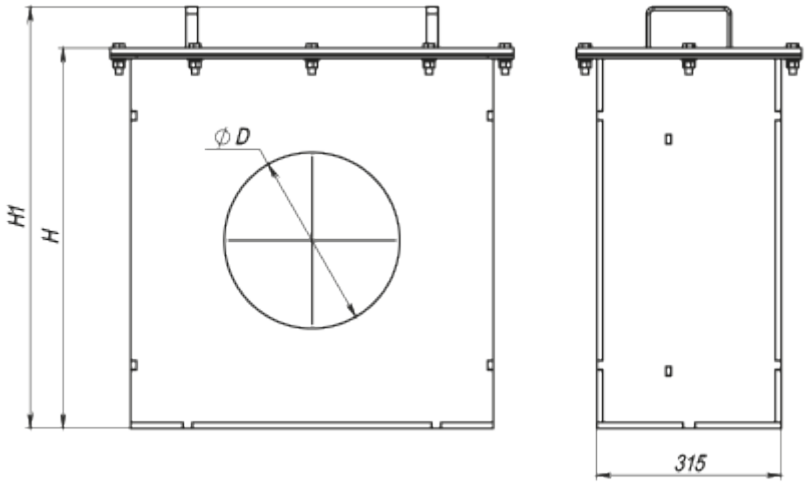

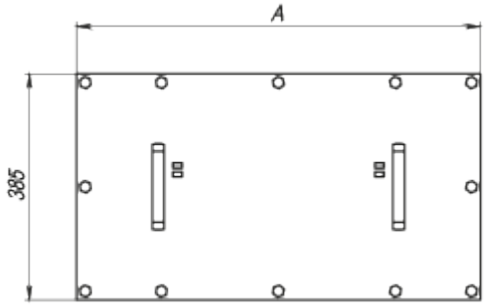
A
385

