КЗР-М-ДН560

Корпус захисної решітки призначений для встановлення у нього захисної решітки МЗР, УЗР

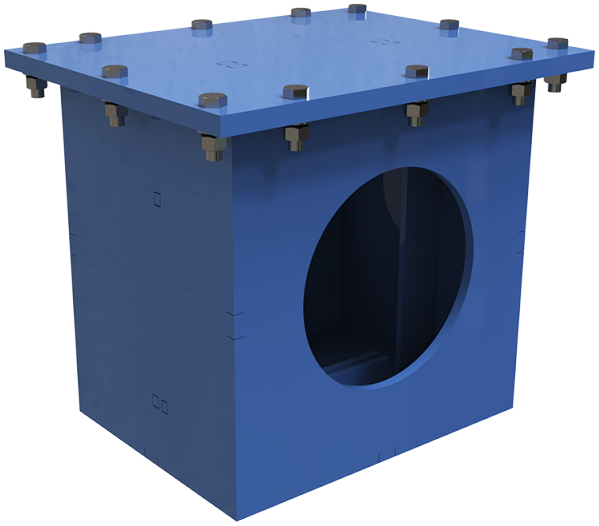

	Одиниця виміру	КЗР-М-ДН560
Розмір повітропроводу, який приєднується	мм	560
Вага	кг	107

Розміри

ØD	H	H1	A
560	648	718	690

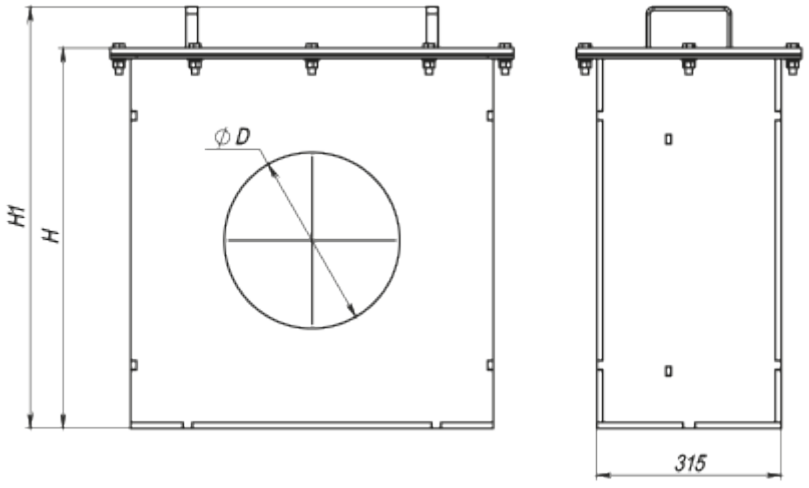

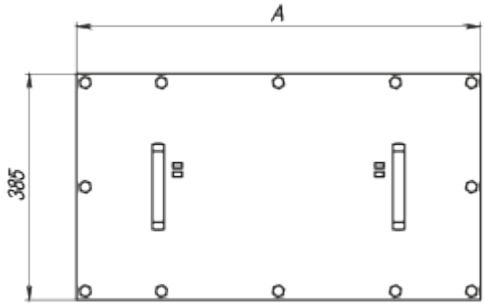
A
385

