КЗР-С-ДН100

Корпус захисної решітки призначений для встановлення у нього захисної решітки МЗР, УЗР

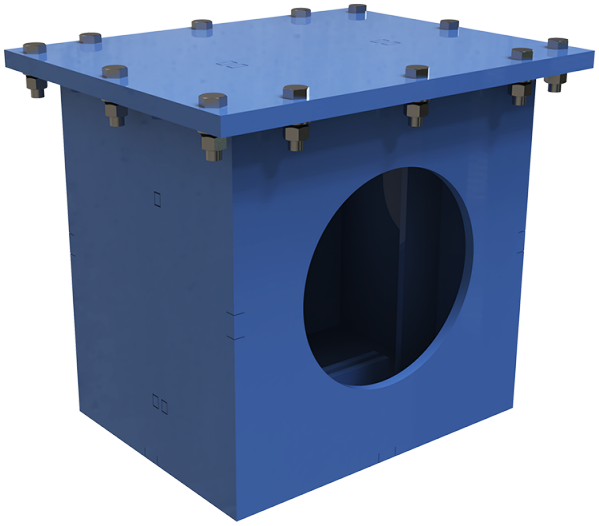

	Одиниця виміру	КЗР-С-ДН100
Розмір повітропроводу, який приєднується	мм	100
Вага	кг	53

Розміри

ØD
100

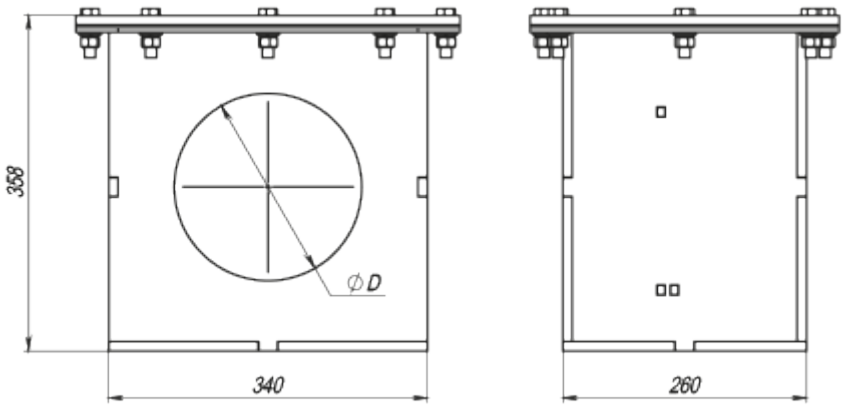

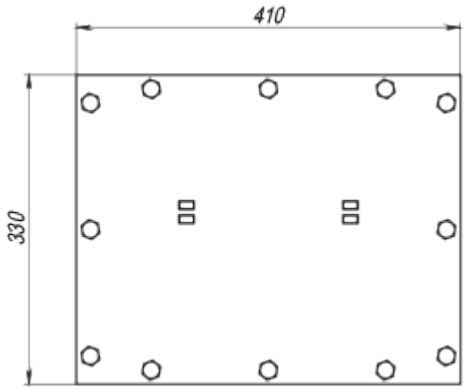
410
330

