КЗР-С-ДН125

Корпус захисної решітки призначений для встановлення у нього захисної решітки МЗР, УЗР

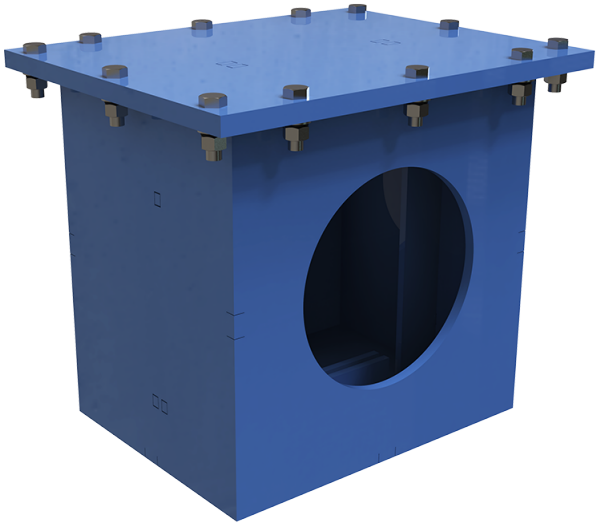

	Одиниця виміру	КЗР-С-ДН125
Розмір повітропроводу, який приєднується	мм	125
Вага	кг	52

Розміри

ØD
125

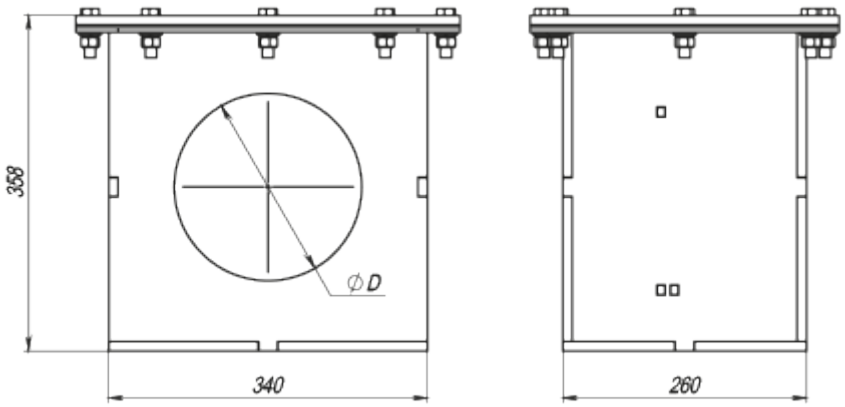

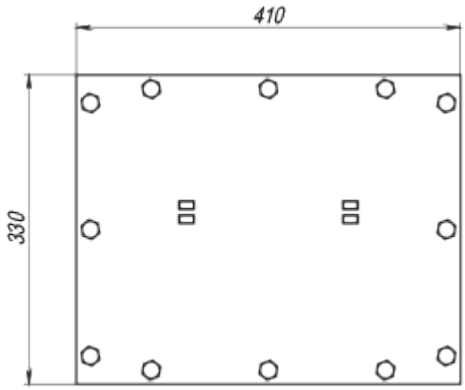
410
330

