КЗР-С-ДН150

Корпус захисної решітки призначений для встановлення у нього захисної решітки МЗР, УЗР

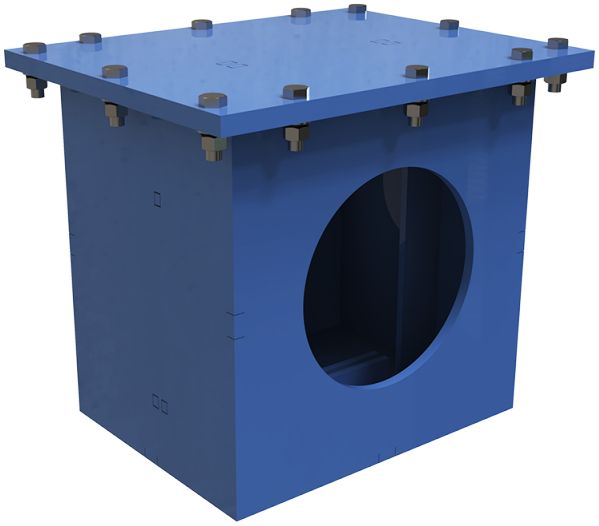

	Одиниця виміру	КЗР-С-ДН150
Розмір повітропроводу, який приєднується	мм	150
Вага	кг	51

Розміри

ØD
150

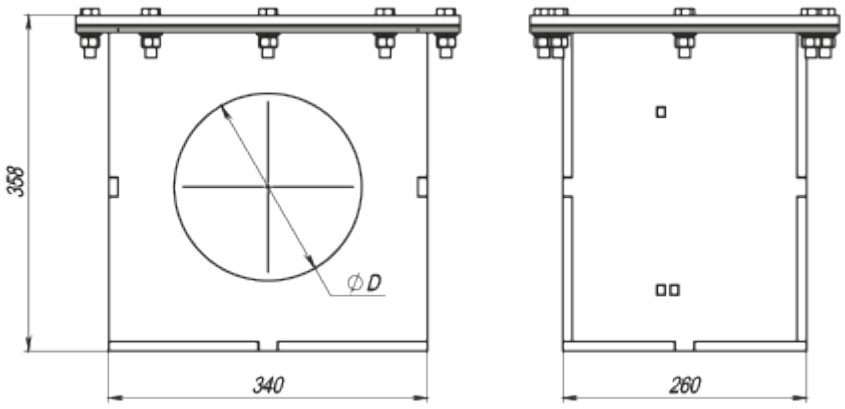

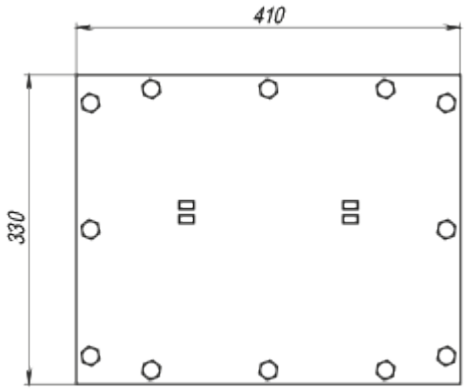
410
330

