КЗР-С-ДН160

Корпус захисної решітки призначений для встановлення у нього захисної решітки МЗР, УЗР

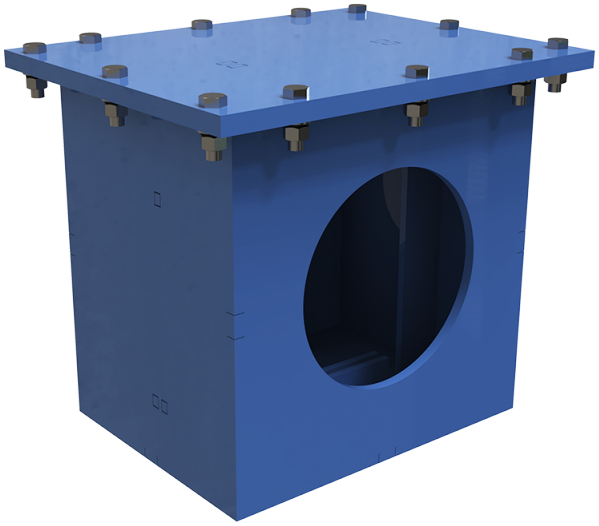

	Одиниця виміру	КЗР-С-ДН160
Розмір повітропроводу, який приєднується	мм	160
Вага	кг	51

Розміри

ØD
160

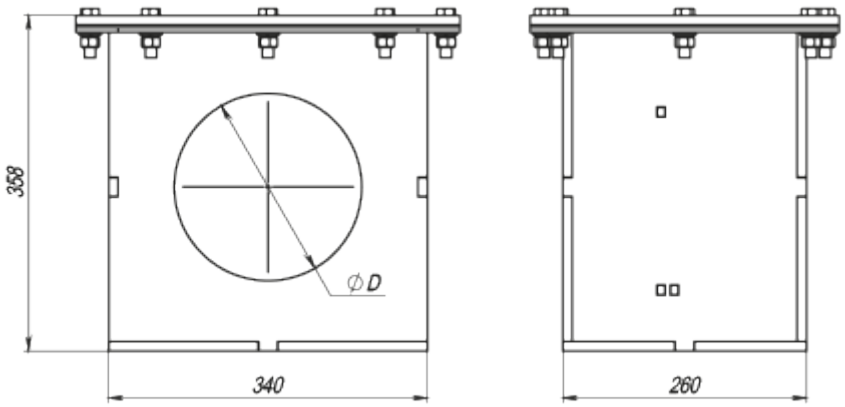

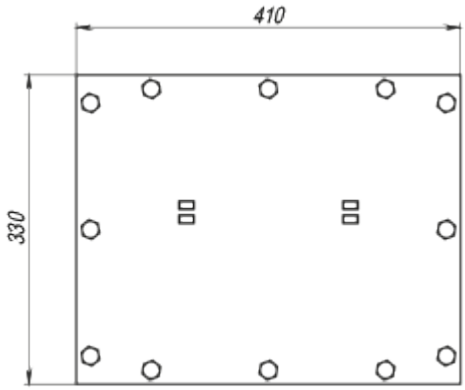
410
330

