КЗР-С-ДН180

Корпус захисної решітки призначений для встановлення у нього захисної решітки МЗР, УЗР

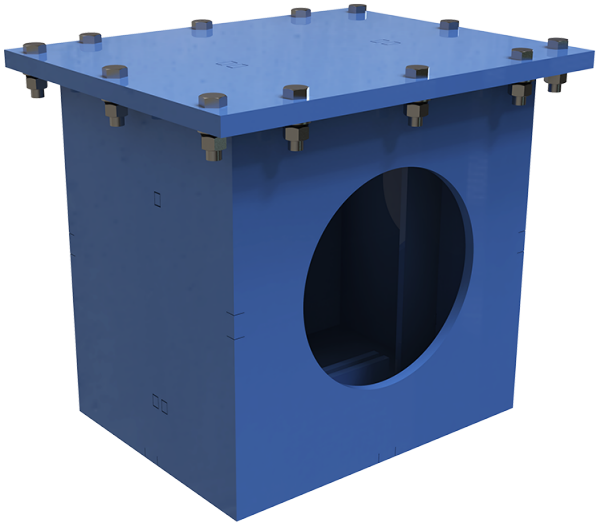

	Одиниця виміру	КЗР-С-ДН180
Розмір повітропроводу, який приєднується	мм	180
Вага	кг	50

Розміри

ØD
180

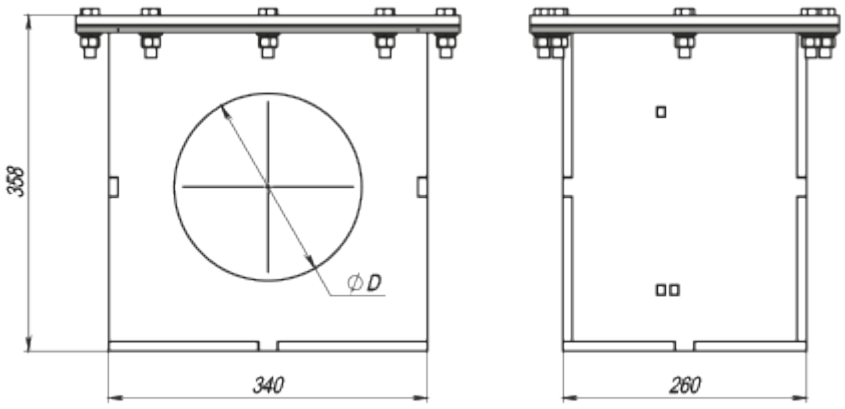

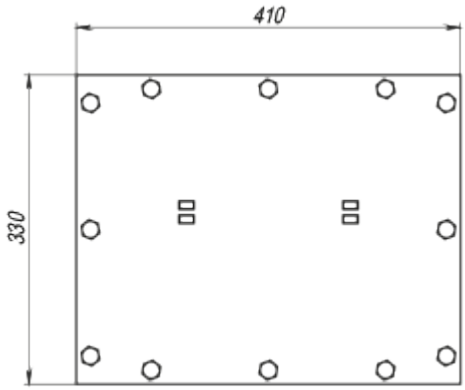
410
330

