КЗР-С-ДН200

Корпус захисної решітки призначений для встановлення у нього захисної решітки МЗР, УЗР

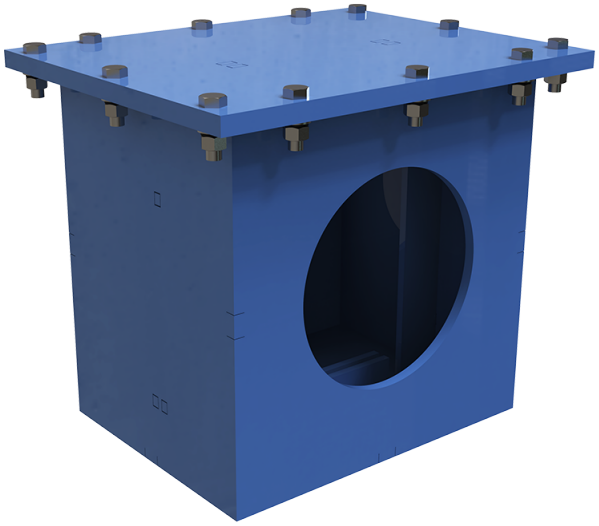

	Одиниця виміру	КЗР-С-ДН200
Розмір повітропроводу, який приєднується	мм	200
Вага	кг	49

Розміри

ØD
200

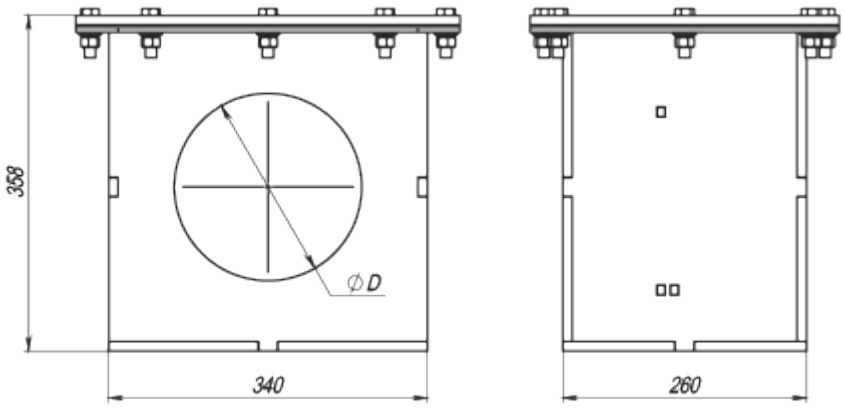

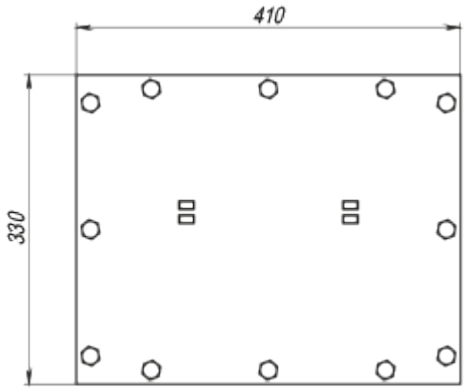
410
330

