КЗР-С-ДН225

Корпус захисної решітки призначений для встановлення у нього захисної решітки МЗР, УЗР

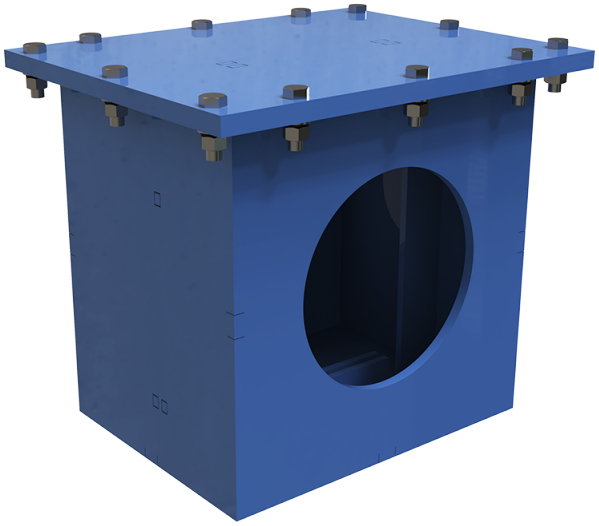

	Одиниця виміру	КЗР-С-ДН225
Розмір повітропроводу, який приєднується	мм	225
Вага	кг	48

Розміри

ØD
225

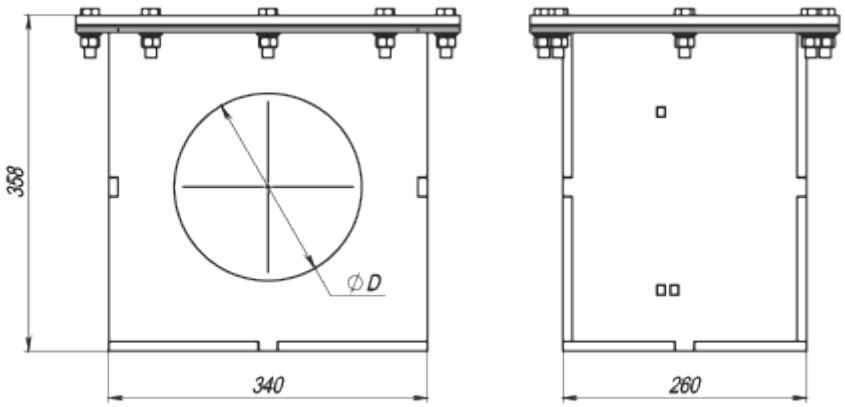

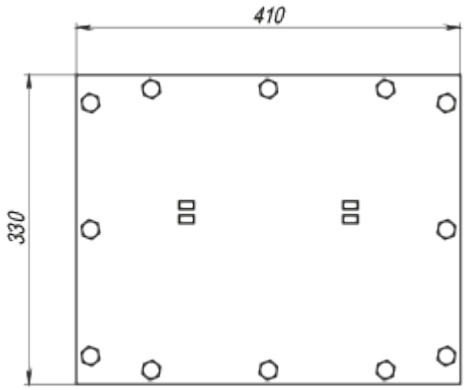
410
330

