КЗР-С-ДН250

Корпус захисної решітки призначений для встановлення у нього захисної решітки МЗР, УЗР

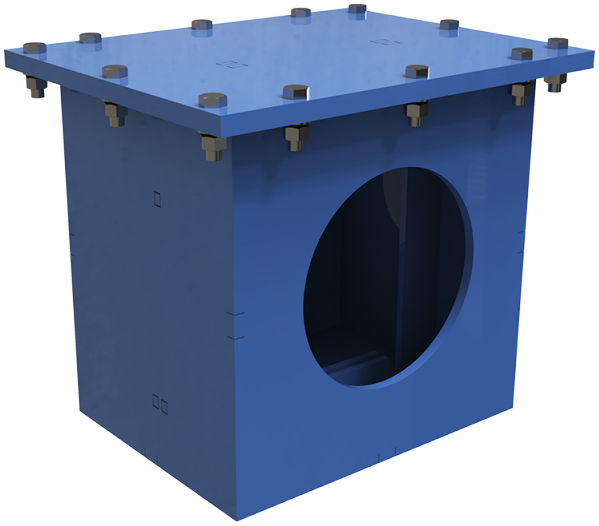

	Одиниця виміру	КЗР-С-ДН250
Розмір повітропроводу, який приєднується	мм	250
Вага	кг	47

Розміри

ØD
250

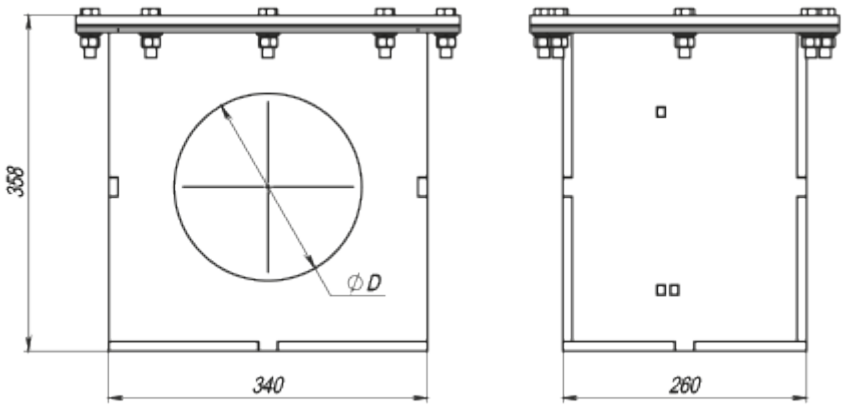

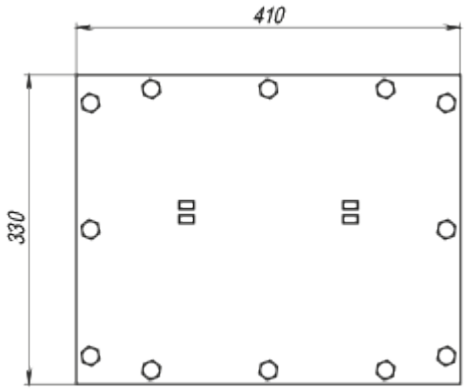
410
330

