КЗР-С-ДН280

Корпус захисної решітки призначений для встановлення у нього захисної решітки МЗР, УЗР

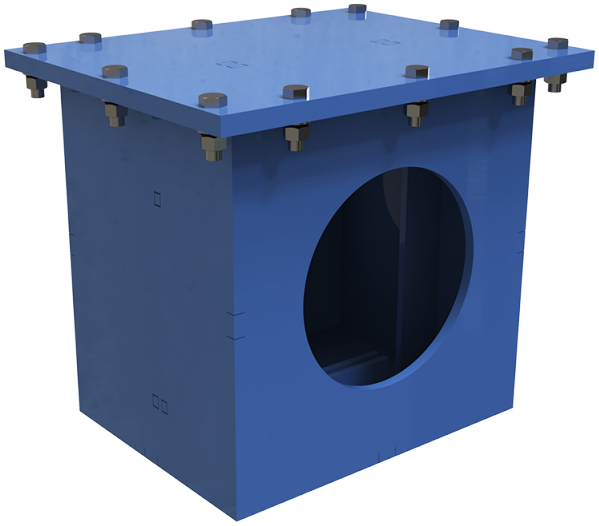

	Одиниця виміру	КЗР-С-ДН280
Розмір повітропроводу, який приєднується	мм	280
Вага	кг	45

Розміри

ØD
280

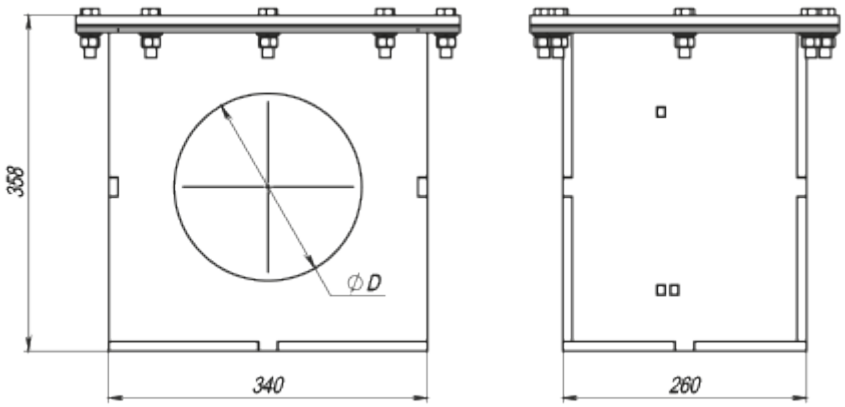

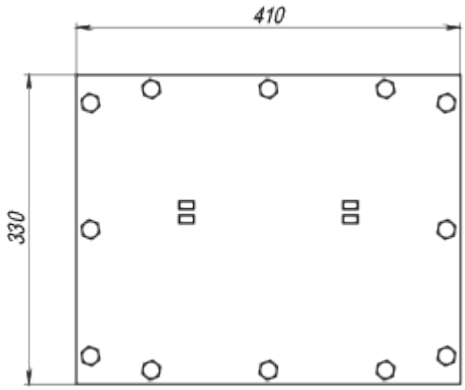
410
330

