КЗР-С-ДН300

Корпус захисної решітки призначений для встановлення у нього захисної решітки МЗР, УЗР

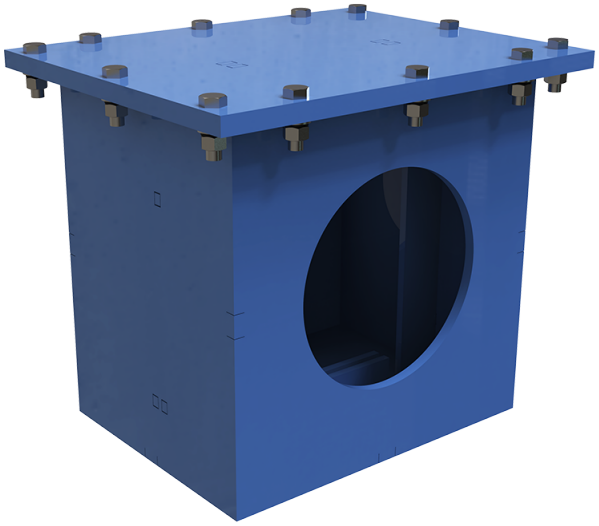

	Одиниця виміру	КЗР-С-ДН300
Розмір повітропроводу, який приєднується	мм	300
Вага	кг	43

Розміри

ØD
300

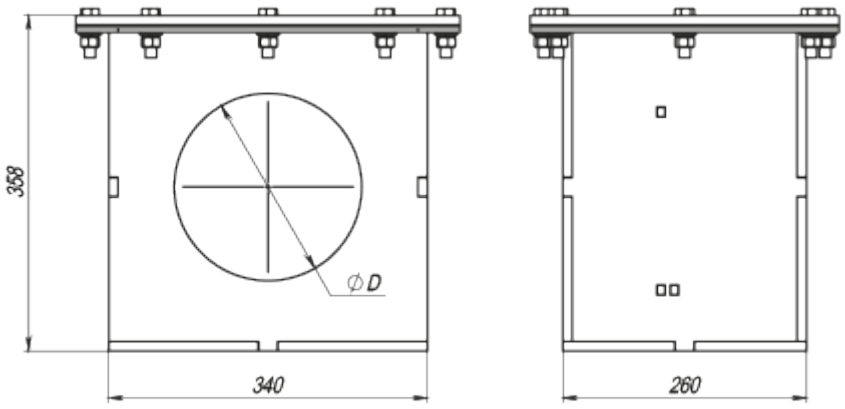

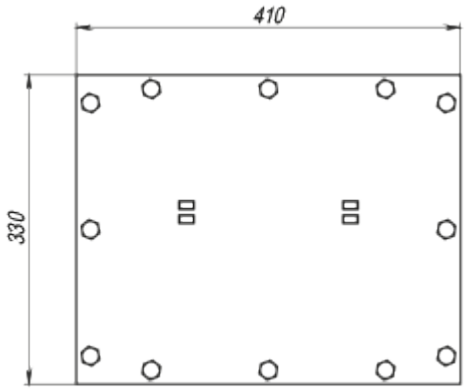
410
330

