КЗР-У-ДН300

Корпус захисної решітки призначений для встановлення у нього захисної решітки МЗР, УЗР

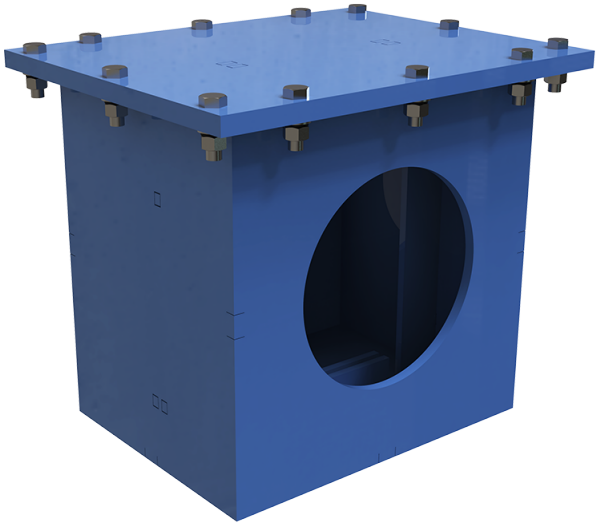

	Одиниця виміру	КЗР-У-ДН300
Розмір повітропроводу, який приєднується	мм	300
Вага	кг	179

Розміри

ØD	H	H1	A
300	778	848	820

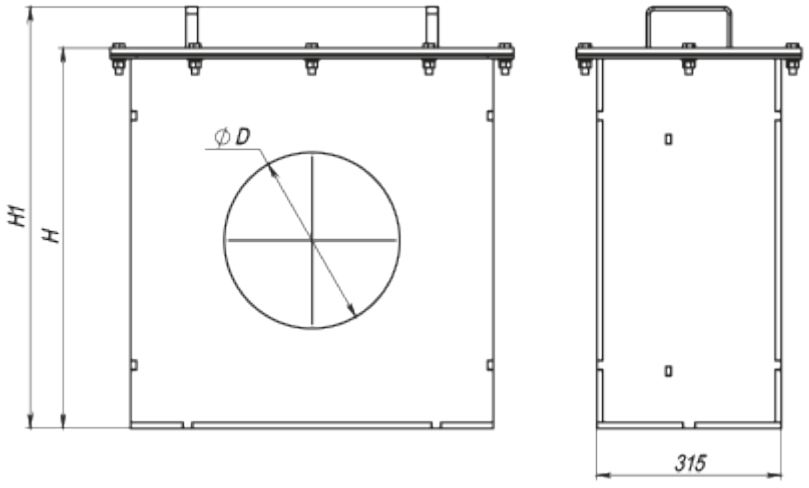

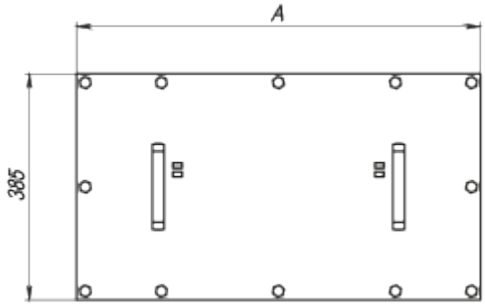
A
385

