КЗР-У-ДН355

Корпус захисної решітки призначений для встановлення у нього захисної решітки МЗР, УЗР

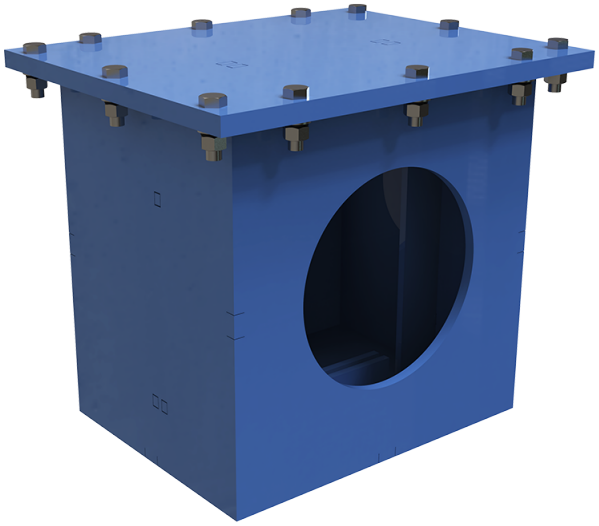

	Одиниця виміру	КЗР-У-ДН355
Розмір повітропроводу, який приєднується	мм	355
Вага	кг	175

Розміри

ØD	H	H1	A
355	778	848	820

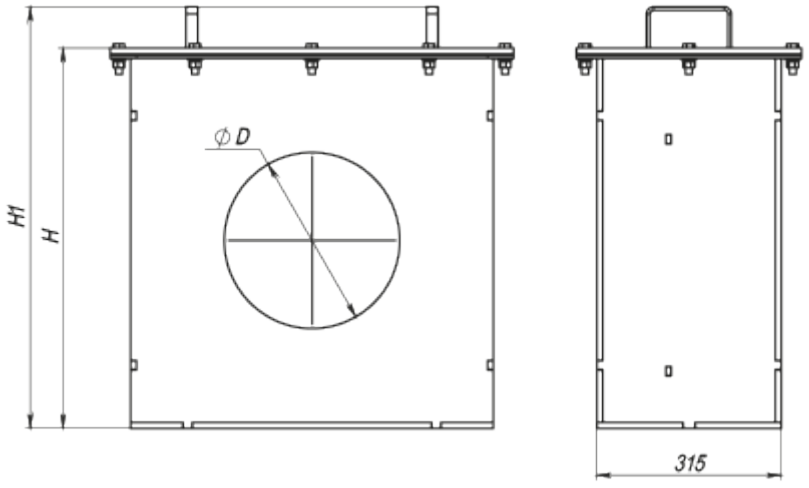

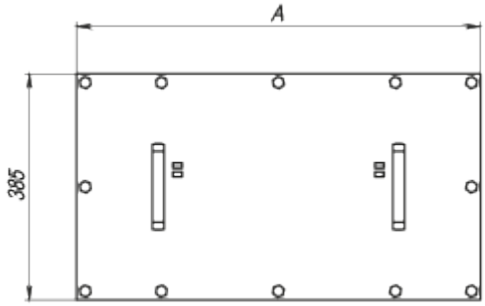
A
385

