КЗР-У-ДН400

Корпус захисної решітки призначений для встановлення у нього захисної решітки МЗР, УЗР

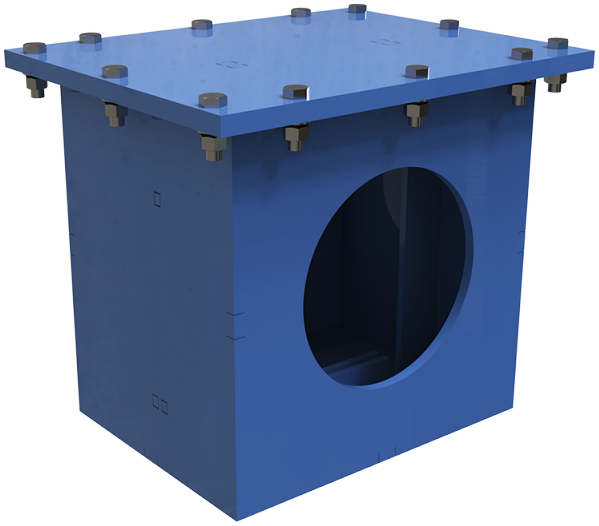

	Одиниця виміру	КЗР-У-ДН400
Розмір повітропроводу, який приєднується	мм	400
Вага	кг	171

Розміри

ØD	H	H1	A
400	778	848	820

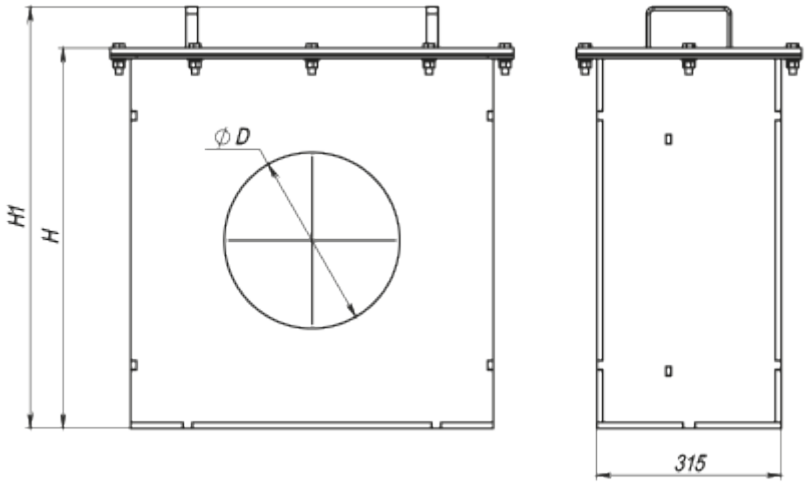

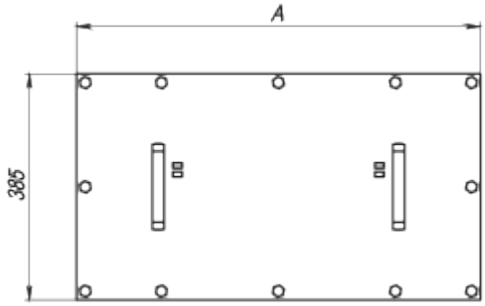
A
385

