КЗР-У-ДН450

Корпус захисної решітки призначений для встановлення у нього захисної решітки МЗР, УЗР

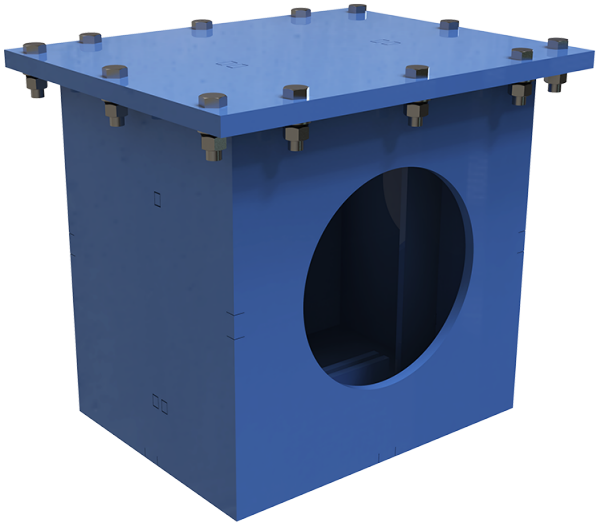

	Одиниця виміру	КЗР-У-ДН450
Розмір повітропроводу, який приєднується	мм	450
Вага	кг	166

Розміри

ØD	H	H1	A
450	778	848	820

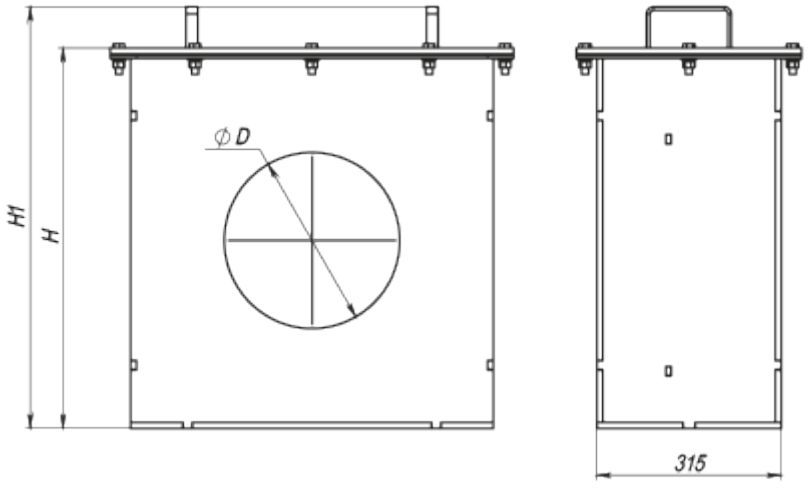

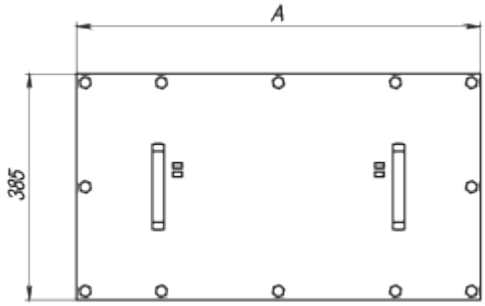
A
385

