КЗР-У-ДН500

Корпус захисної решітки призначений для встановлення у нього захисної решітки МЗР, УЗР

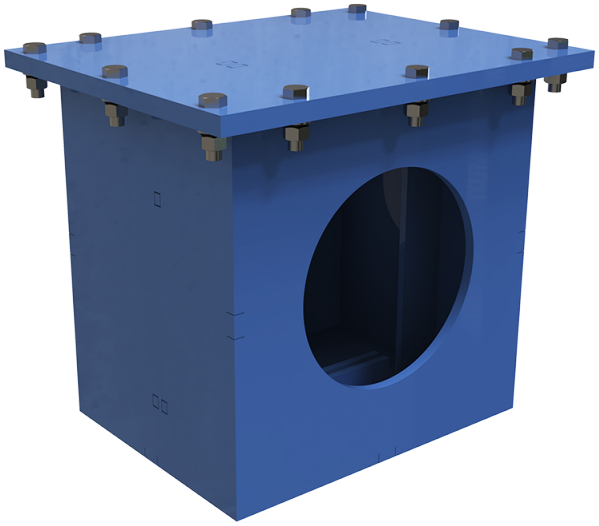

	Одиниця виміру	КЗР-У-ДН500
Розмір повітропроводу, який приєднується	мм	500
Вага	кг	160

Розміри

ØD	H	H1	A
500	778	848	820

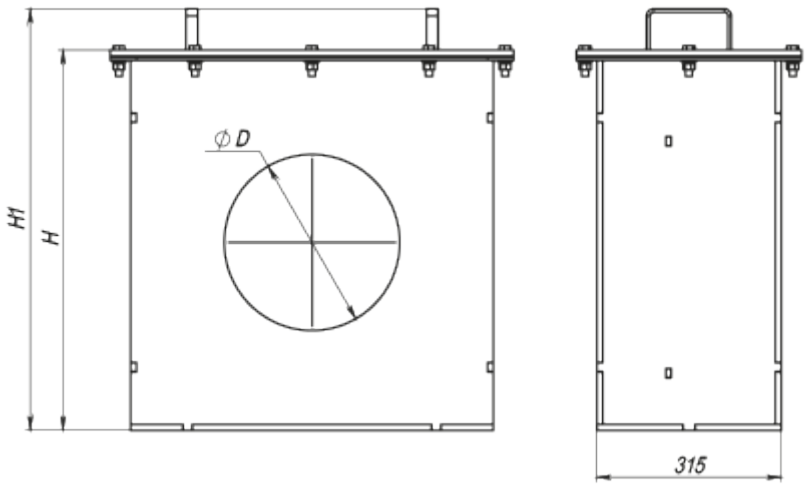

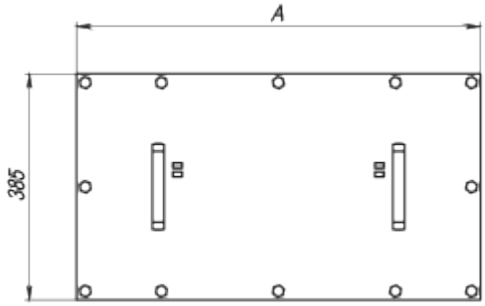
A
385

