КЗР-У-ДН630

Корпус захисної решітки призначений для встановлення у нього захисної решітки МЗР, УЗР

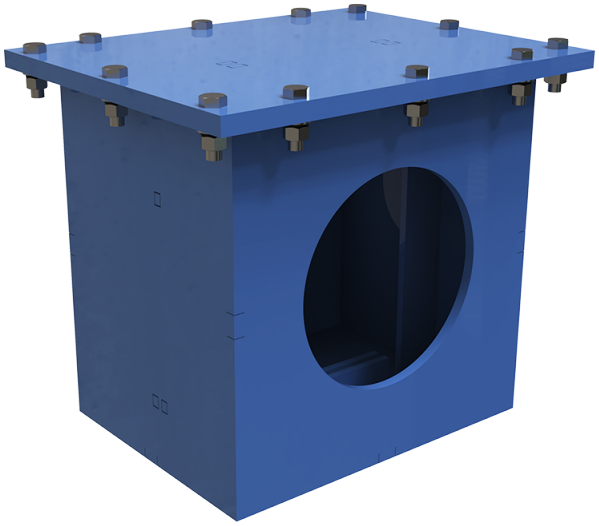

	Одиниця виміру	КЗР-У-ДН630
Розмір повітропроводу, який приєднується	мм	630
Вага	кг	142

Розміри

ØD	H	H1	A
630	778	848	820

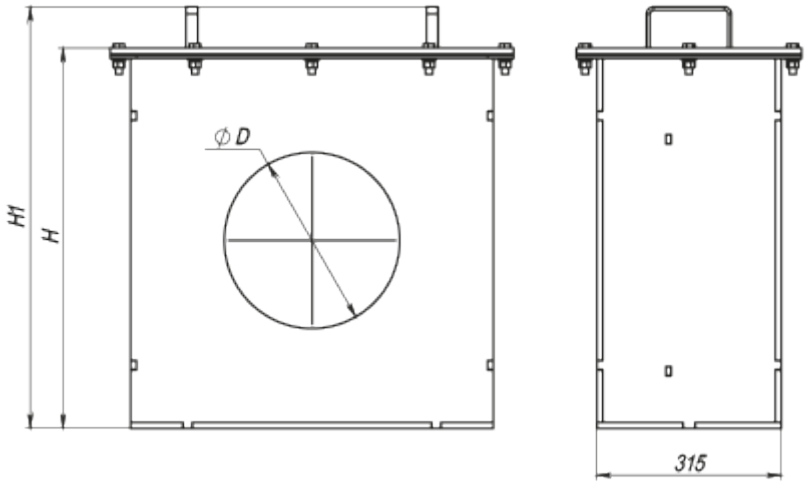

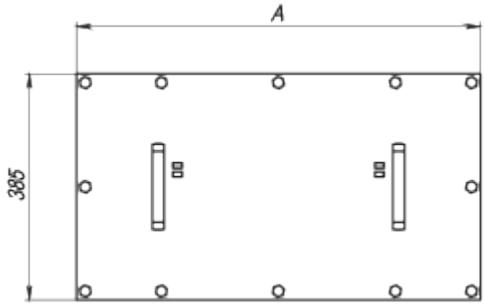
A
385

