КЗР-У-ДН710

Корпус захисної решітки призначений для встановлення у нього захисної решітки МЗР, УЗР

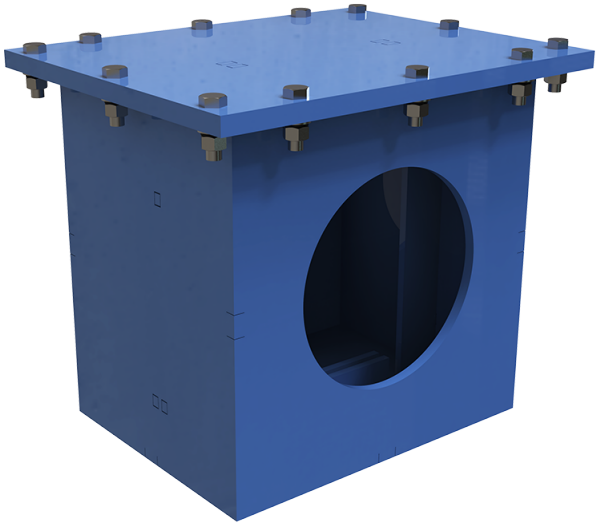

	Одиниця виміру	КЗР-У-ДН710
Розмір повітропроводу, який приєднується	мм	710
Вага	кг	128

Розміри

ØD	H	H1	A
710	778	848	820

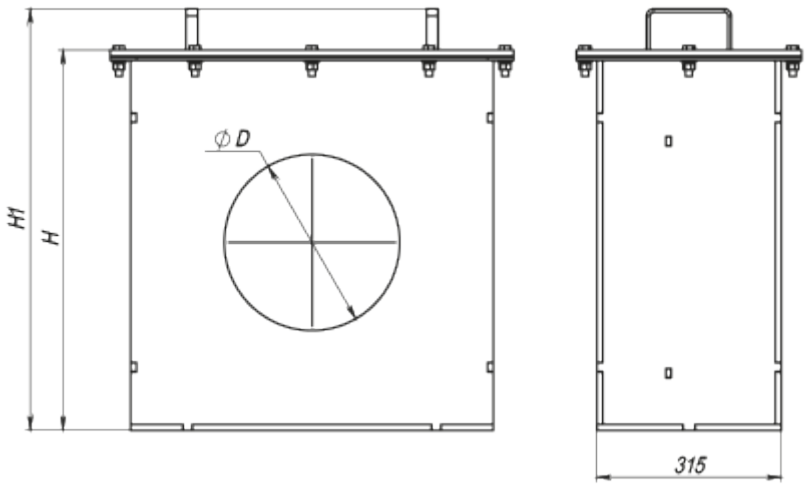

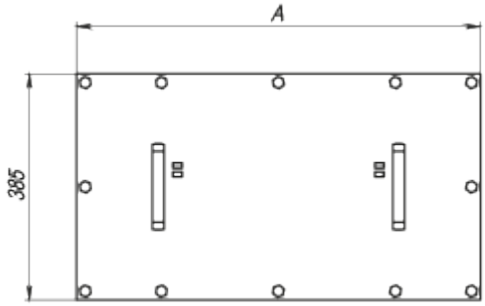
A
385

