Мікра 110 B1

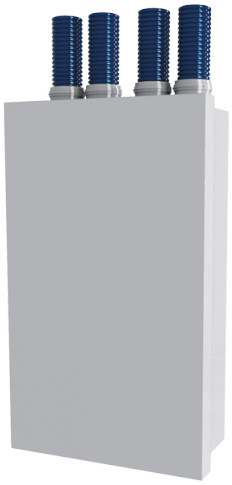

ПВУ настінного або вбудованого монтажу продуктивністю до 100 м³/год

- Рівень звукового тиску LpA на відстані 3 м: 31
- Рівень звукового тиску LpA на відстані 1 м: 40
- Тип рекуператора: Протипотоковий
- Матеріал рекуператора: Полістирол
- Фільтр припливний: G4 опція: F7
- Фільтр витяжний: G4
- У шумоізольованому корпусі
- Управління: Вбудована панель керування, Пульт ДК, Дротова панель керування
- Матеріал корпусу: Оцинкована сталь
- Датчик вологості: Вбудований
- Датчик температури: Вбудований

	Одиниця виміру	Мікра 110 B1		
Розмір повітропроводу, який приєднується	мм	100		
Фазність	-	1		
Максимальна напруга живлення	В	230		
Мінімальна напруга живлення	В	230		
Частота мережі живлення	Гц	50/60		
Номінальна потужність	Вт	10	15	31
Максимальний струм	А	0.26		
Максимальна витрата повітря	м³/год	30	60	100
Швидкість обертання	-	3200		
Рівень звукового тиску LpA на відстані 3 м	дБ(А)	10	21	31
Рівень звукового тиску LpA на відстані 1 м	дБ(А)	20	30	40
Ефективність рекуперації	%	93	87	84
Тип рекуператора	-	Протипотоковий		
Матеріал рекуператора	-	Полістирол		
Вага	кг	23		
Фільтр припливний	-	G4 опція: F7		
Фільтр витяжний	-	G4		
Максимальна температура повітря що переміщується	°C	40		
Мінімальна температура повітря що переміщується	°C	-15		
Мінімальна температура оточуючого повітря	°C	1		
Максимальна температура оточуючого повітря	°C	40		

Клас захисту	-	IP20
Максимальна вологість повітря, що оточує	%	60
Клас захисту приводу	-	IP44
Мінімальна товщина стіни	мм	100
Максимальна товщина стіни	мм	2000

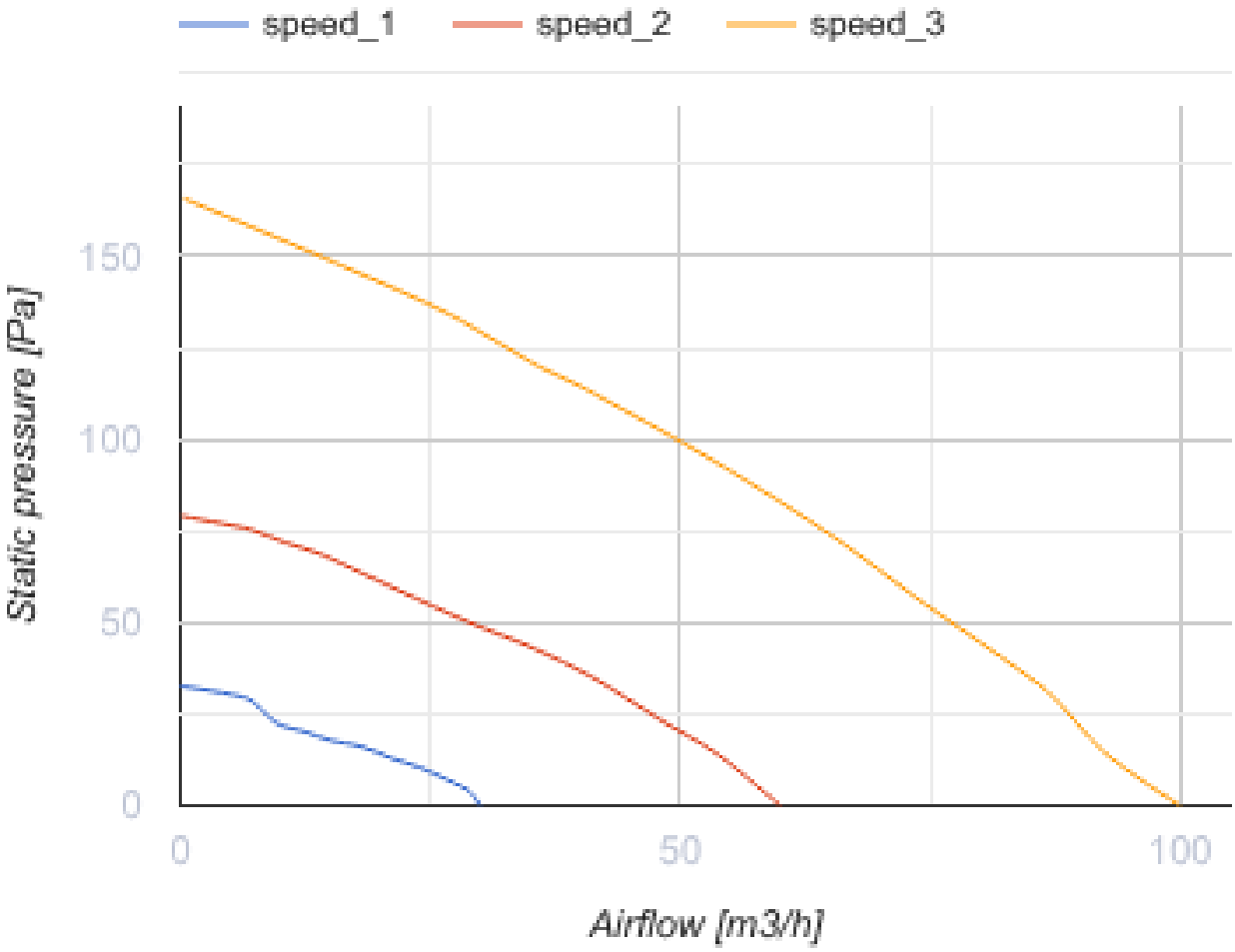

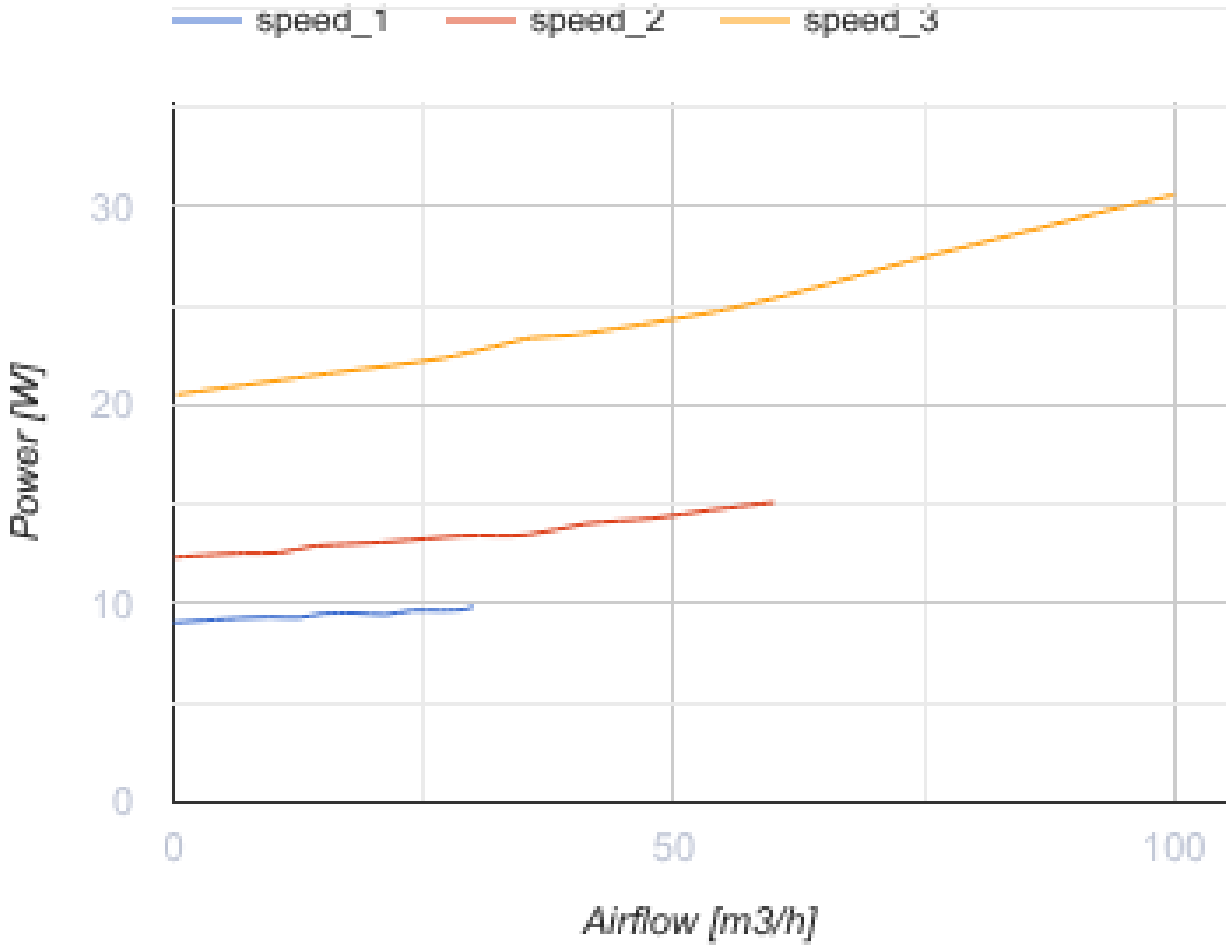

Розміри

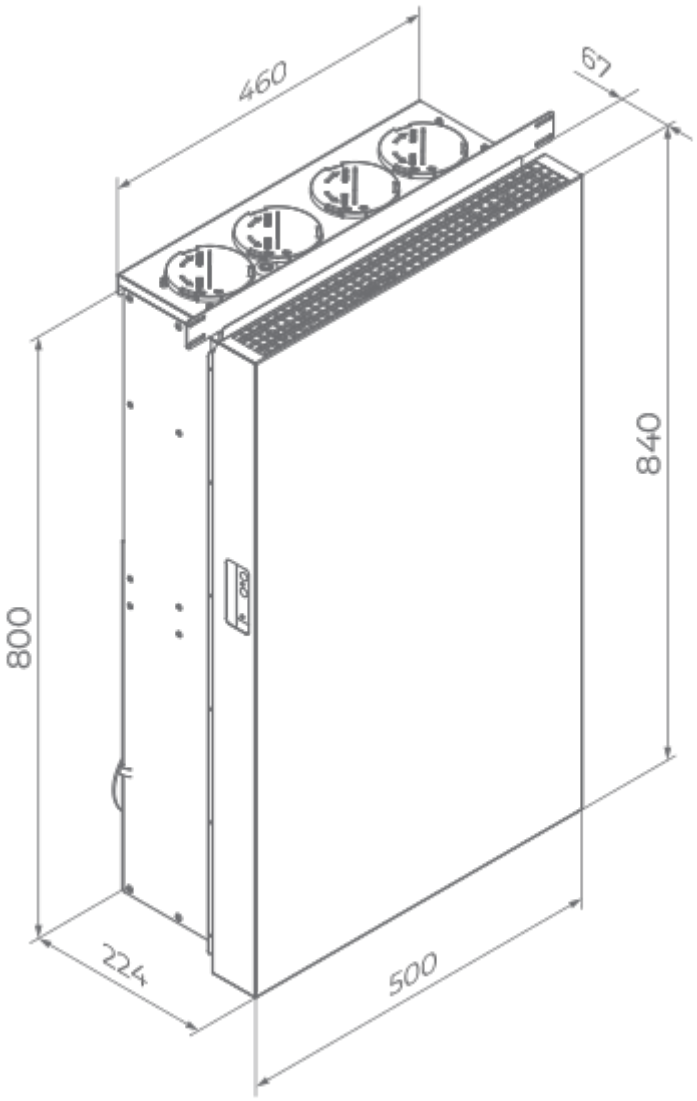

Аксесуари

Датчики для децентралізованих ПВУ

Найменування	Фото	Опис
CO2-1		Датчики вуглекислого газу
CO2-2		Датчики вуглекислого газу
HR-S		Електромеханічний гігростат
CO2-3		Датчик вуглекислого газу

Інші аксесуари

Найменування	Фото	Опис
СФ 176x160x22 G4		Панельний фільтр G4
СФ 203x150x22 G4		Панельний фільтр G4
МК Мікра 110		Монтажний комплект: два пластикових канали; зовнішній бокс; картонний шаблон
МК Мікра 110 хром		Монтажний комплект: два пластикових канали; зовнішній бокс; картонний шаблон
МК Мікра 110 білий		Монтажний комплект: два пластикових канали; зовнішній бокс; картонний шаблон
МК1 Мікра 110		Монтажний комплект для кутового монтажу решітки у віконний отвір
МК1 Мікра 110 хром		Монтажний комплект для кутового монтажу решітки у віконний отвір
МК1 Мікра 110 білий		Монтажний комплект для кутового монтажу решітки у віконний отвір
НЕ Мікра 100		Нагрівач для запобігання обмерзанню конденсату в дренажній трубці та зовнішньому боксі
СФ 203x150x22 F7		Панельний фільтр F7

Інші аксесуари

Найменування	Фото	Опис
НБ Мікра 110		Зовнішній бокс
НБ Мікра 110 хром		Зовнішній бокс
НБ Мікра 110 білий		Зовнішній бокс

Система 75

Найменування	Фото	Опис
ФлексіВент 0275		Для підключення повітропроводів до пленумів та колекторів

Екодизайн

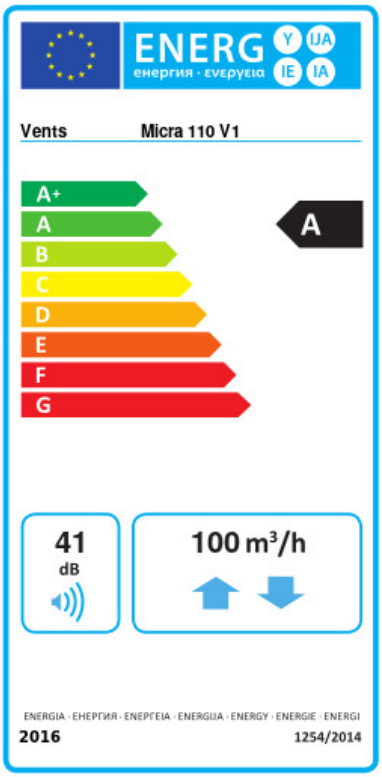

Торгова марка	Вентс					
Модель	Мікра 110 B1					
Питоме споживання енергії (кВт.год/(м²/рік))	Холодний		Помірний		Теплий	
	-79.7	A+	-41	A	-16.3	E
Тип установки	Двоспрямована					
Тип приводу	3-швидкісний					
Тип теплообміннику	Рекуперaційний					
Термоефективність рекуперації тепла (%)	87					
Максимальна витрата повітря (м³/год)	100					
Споживана потужність (Вт)	30.6					
Еталонна об'ємна витрата (м³/с)	0.017					
Питома споживана потужність у вихідній точці (Вт/(м³/год))	0.252					
Спосіб керування приводом	Локальне регулювання споживання					
Максимальні внутрішні перетоки (%)	1.7					
Максимальні зовнішні витоки (%)	4.7					
Інтенсивність змішування потоків (%)	1					
Чутливість витрати повітря при +20 Па і -20 Па (%)	0					
Декларований тип вентиляційної одиниці	RVU BVU					
Sound power level (дБ(A))	41					
Річне споживання електрики (кВт.год/рік)	Холодний		Помірний		Теплий	
	764		227		182	
Річне збереження тепла (кВт.год/рік)	Холодний		Помірний		Теплий	
	9007		4604		2082	