МВ 100 В чорна



Пластикові решітки з нахиленими ламелями, двоелементні

- Матеріал корпусу: Пластик
- Додаткові опції решіток: Фланець

	Одиниця виміру	МВ 100 В чорна
Розмір повітропроводу, який приєднується	мм	100

Розміри

B	H	L	L1	D
154	110	15	45	100

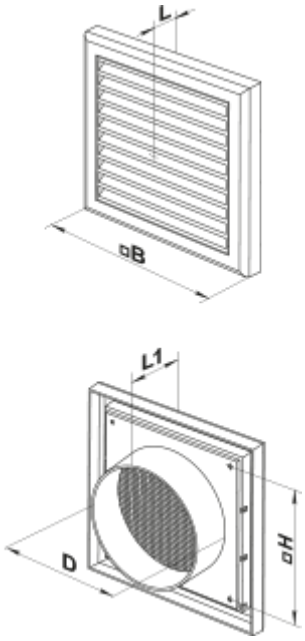
L
⌀B
L1
D
⌀H