МВ 102 К коричнева

Припливно-витяжні ковпаки пластикові

• Матеріал корпусу: Пластик

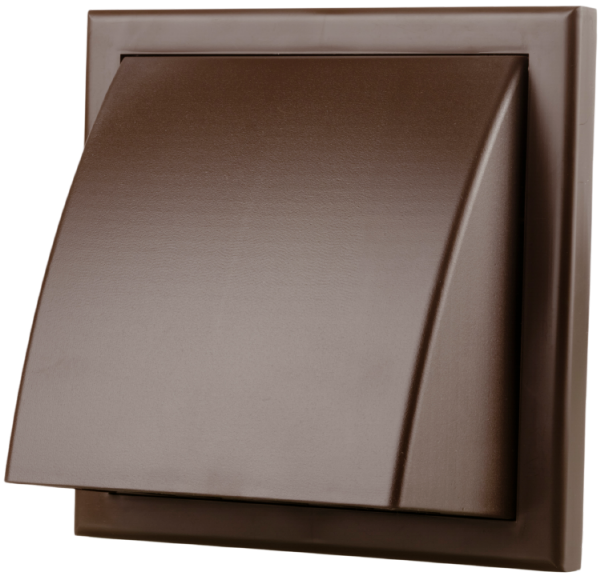

	Одиниця виміру	МВ 102 К коричнева
Розмір повітропроводу, який приєднується	мм	100

Розміри

B	H	L	L2
154	110	15	87

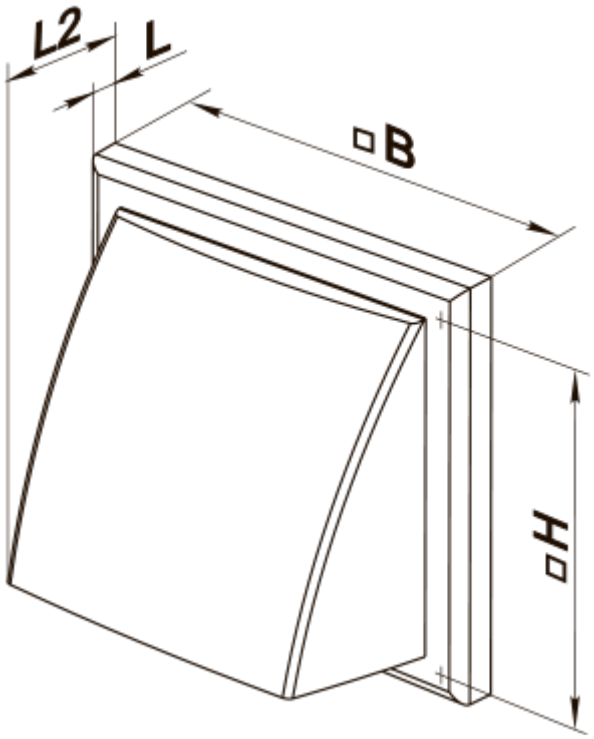
L2
L
B
H