MB 102 K



Припливно-витяжні ковпаки пластикові

• Матеріал корпусу: Пластик

	Одиниця виміру	MB 102 K
Розмір повітропроводу, який приєднується	мм	100

Розміри

B	H	L	L2
154	110	15	87

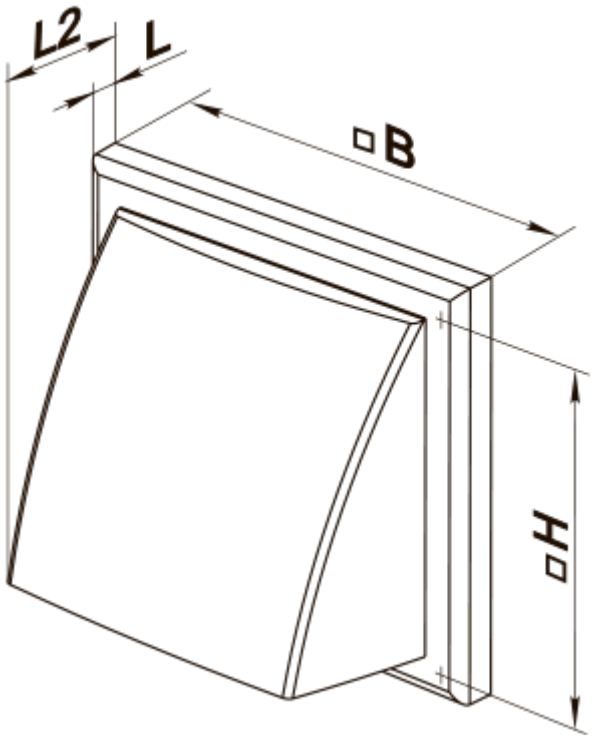
L2
L
B
H