# MB 102 B



Припливно-витяжні ковпаки пластикові

• Матеріал корпусу: Пластик

| | Одиниця виміру | MB 102 B |
|---|---|---|
| Розмір повітропроводу, який приєднується | мм | 100 |

## Розміри

| B | H | L | L1 | L2 | D |
|---|---|---|---|---|---|
| 154 | 110 | 15 | 45 | 87 | 100 |

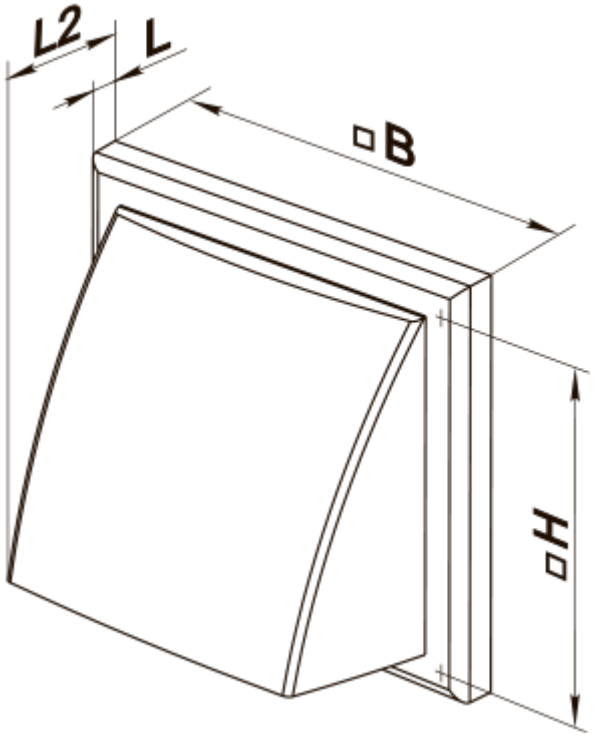
L2
L
B
H

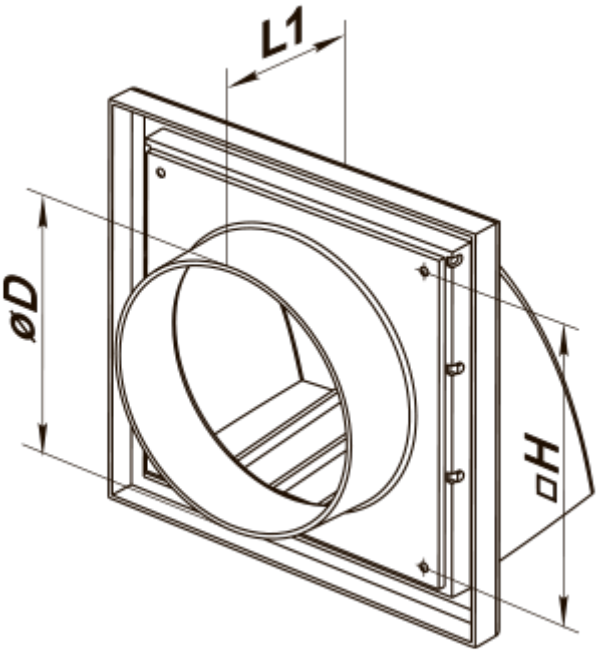
L1
øD
H