МВ 102 ВК коричнева

Припливно-витяжні ковпаки пластикові

• Матеріал корпусу: Пластик

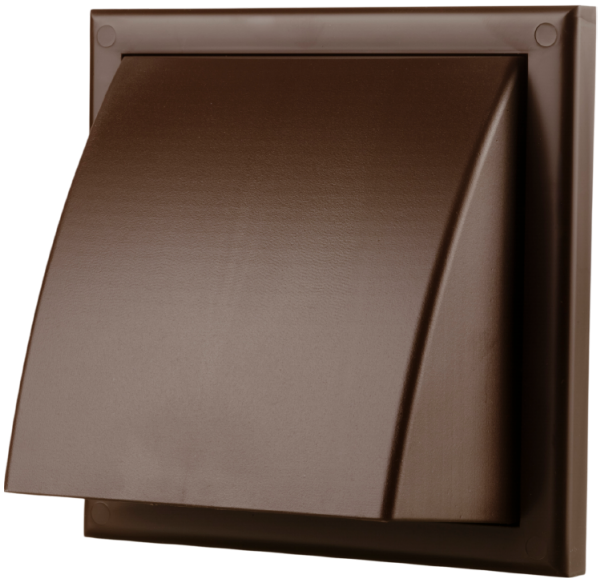

	Одиниця виміру	МВ 102 ВК коричнева
Розмір повітропроводу, який приєднується	мм	100

Розміри

B	H	L	L1	L2	D
154	110	15	45	87	100

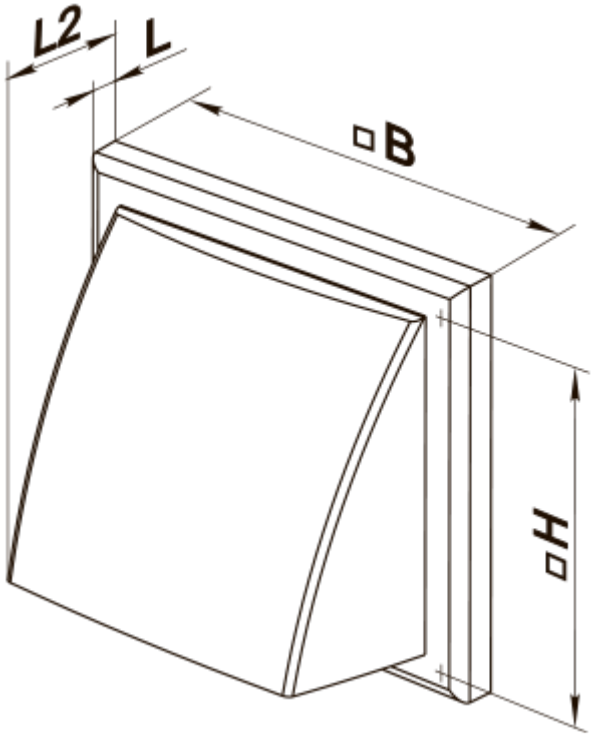
L2
L
B
H

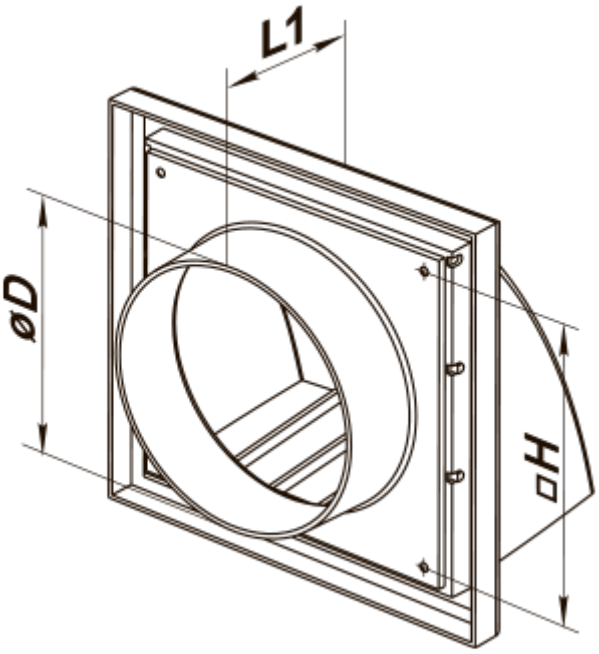
L1
øD
H