MB 102 BK сіра



Припливно-витяжні ковпаки пластикові

• Матеріал корпусу: Пластик

	Одиниця виміру	MB 102 BK сіра
Розмір повітропроводу, який приєднується	мм	100

Розміри

B	H	L	L1	L2	D
154	110	15	45	87	100

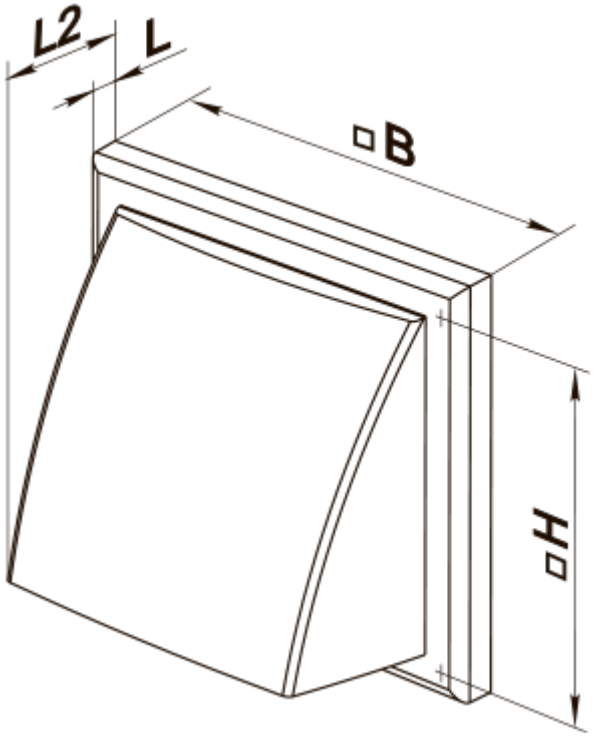
L2
L
B
H

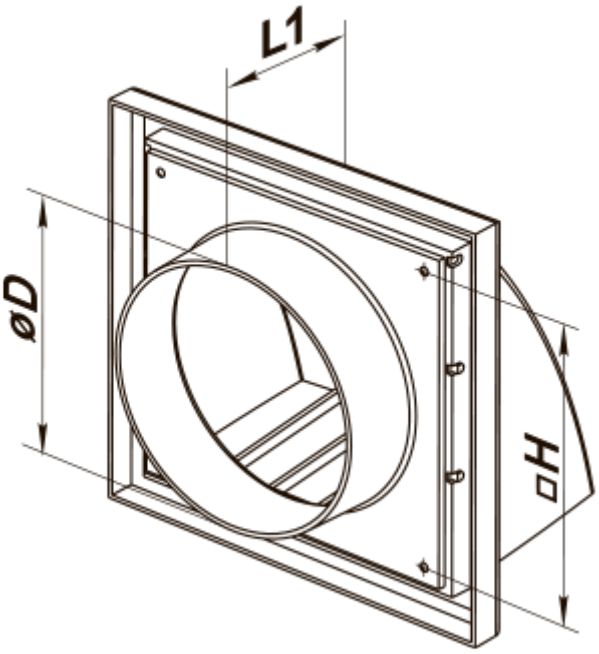
L1
øD
H