МВ 102 ВУ



Припливно-витяжні ковпаки пластикові

• Матеріал корпусу: Пластик

	Одиниця виміру	МВ 102 ВУ
Розмір повітропроводу, який приєднується	мм	100

Розміри

B	H	L	L1	L2	D
154	110	15	39	87	100, 125, 55 x 110

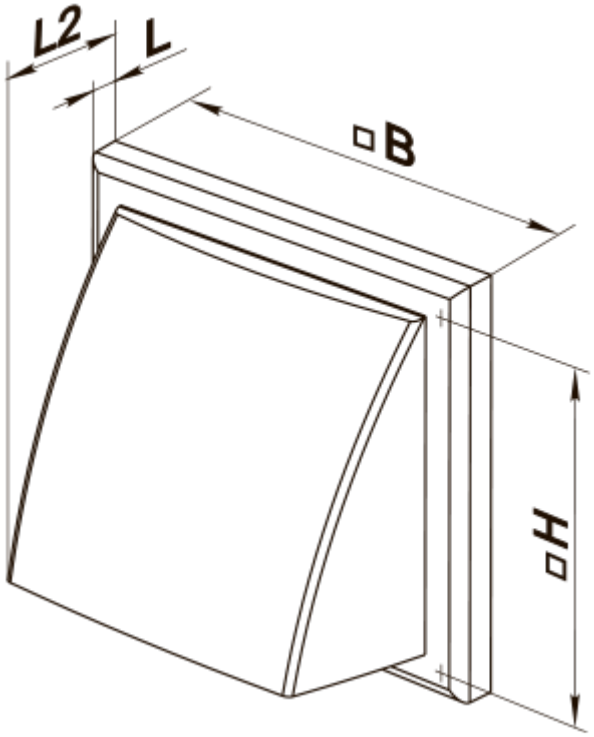
L2
L
B
H

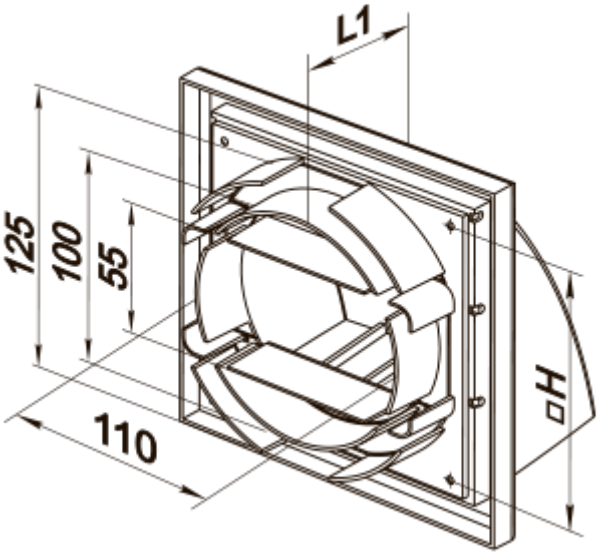
L1
125
100
55
110
H