МВ 103 с

Пластикові решітки з нахиленими ламелями, двоелементні, в модифікаціях з фланцем

- Матеріал корпусу: Пластик
- Додаткові опції решіток: Антимоскітна сітка



	Одиниця виміру	МВ 103 с

Розміри

B	H	B1	H1	L
156	151	110	95	18

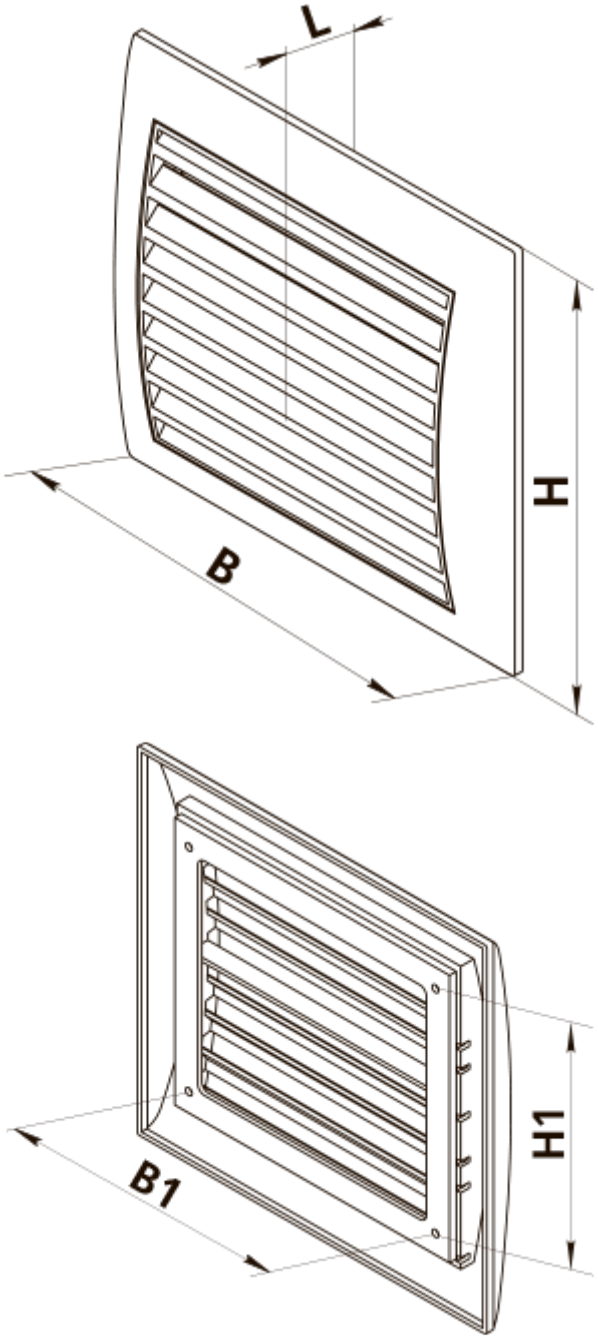
L
H
B
H1
B1