МВ 103 В

Пластикові решітки з нахиленими ламелями, двоелементні, в модифікаціях з фланцем

• Матеріал корпусу: Пластик

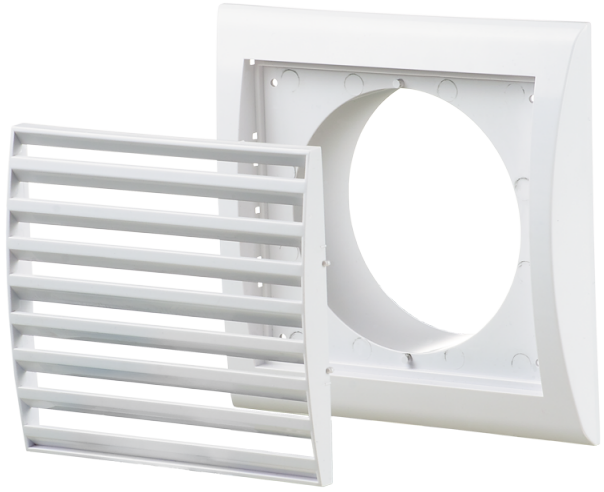

	Одиниця виміру	МВ 103 В
Розмір повітропроводу, який приєднується	мм	100

Розміри

B	H	B1	H1	L	L1	D
156	151	110	95	18	35	100

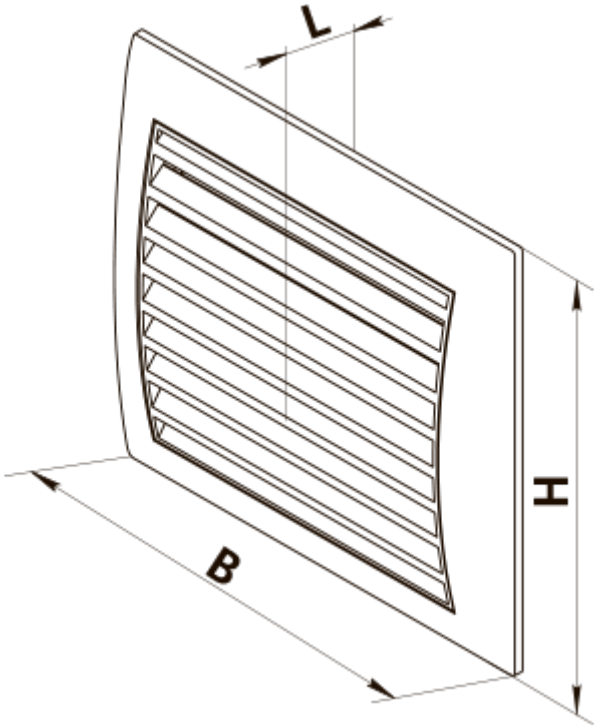
L
H
B

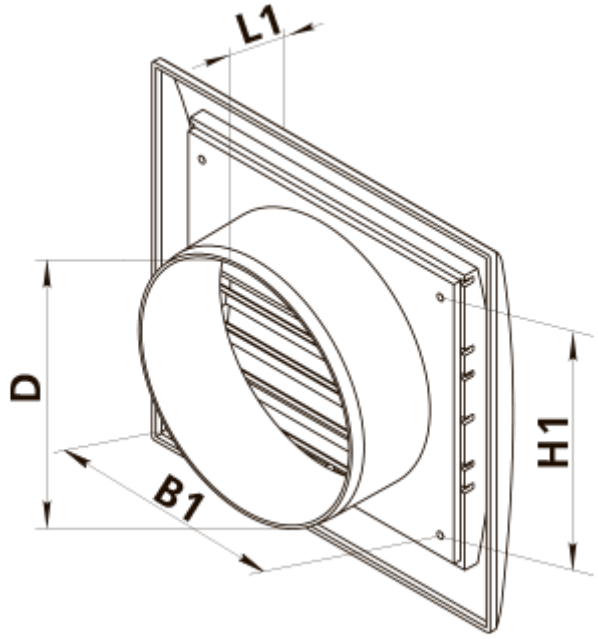
L1
D
H1
B1