МВ 103

Пластикові решітки з нахиленими ламелями, двоелементні, в модифікаціях з фланцем

• Матеріал корпусу: Пластик



	Одиниця виміру	МВ 103

Розміри

B	H	B1	H1	L
156	151	110	95	18

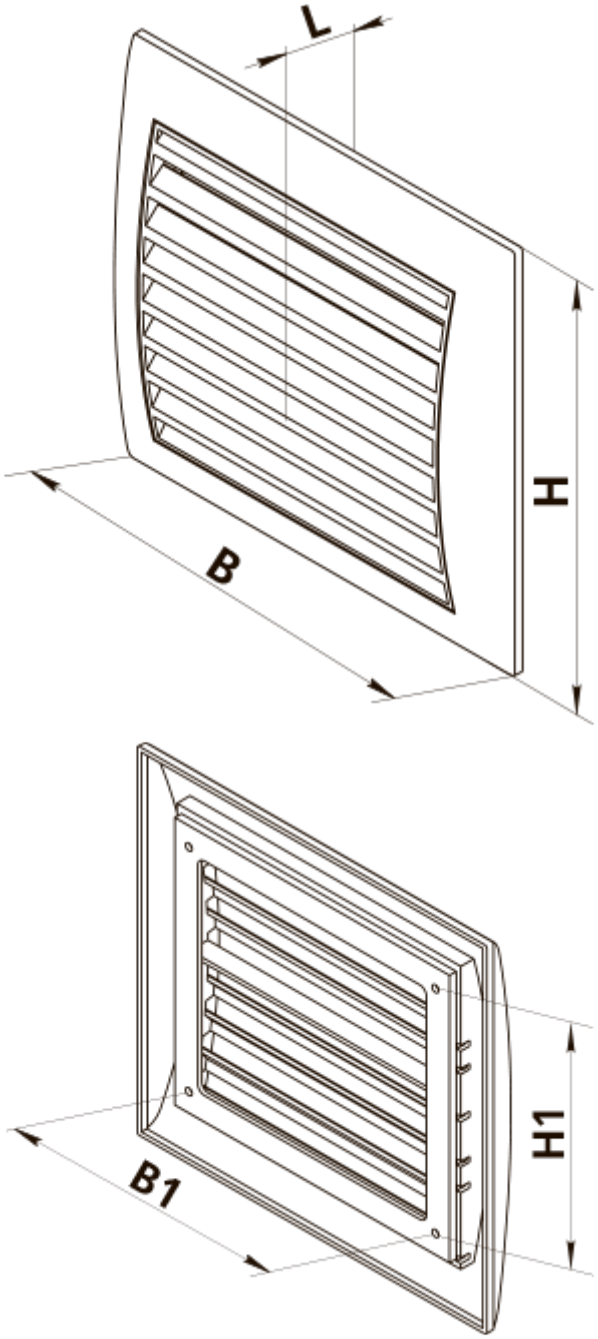
L
H
B
H1
B1