MB 122 B ACA

Припливно-витяжні ковпаки пластикові

• Матеріал корпусу: АСА Пластик



	Одиниця виміру	MB 122 B ACA

Розміри

B	H	L	L1	L2	D
186	142	15	45	101	125

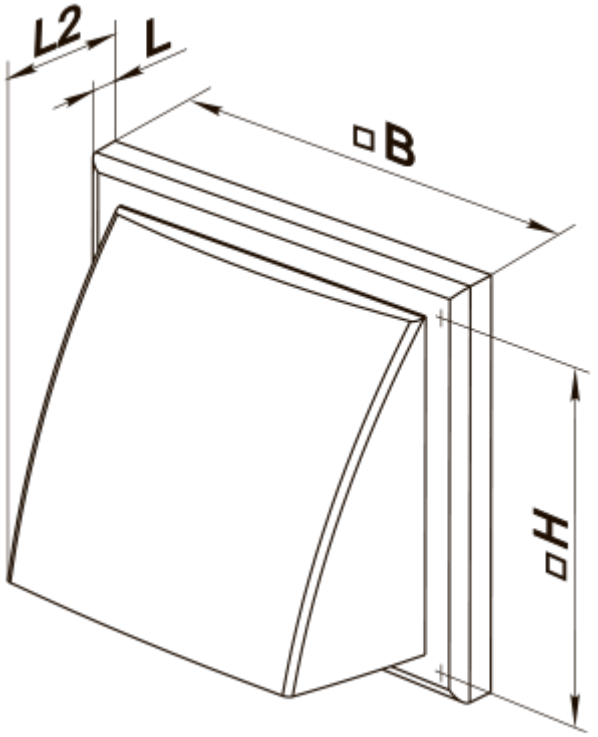
L2
L
B
H

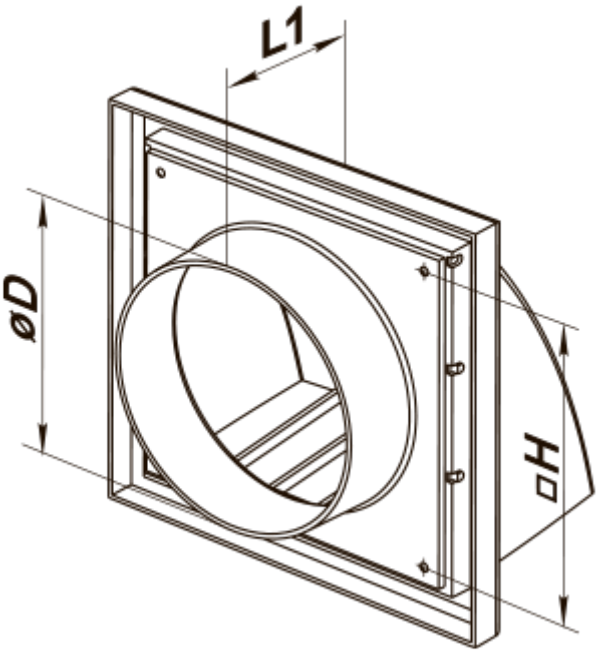
L1
øD
H