МВ 123/150 В

Пластикові решітки з нахиленими ламелями, двоелементні, в модифікаціях з фланцем

- Матеріал корпусу: Пластик

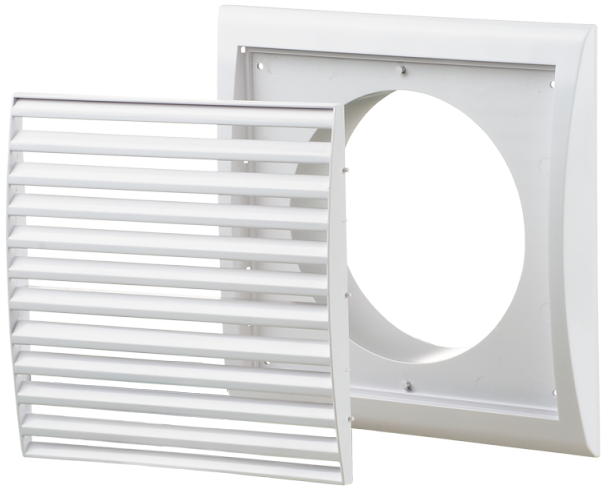

	Одиниця виміру	МВ 123/150 В
Розмір повітропроводу, який приєднується	мм	150

Розміри

B	H	B1	H1	L	L1	D
193	188	151	135	18	35	150

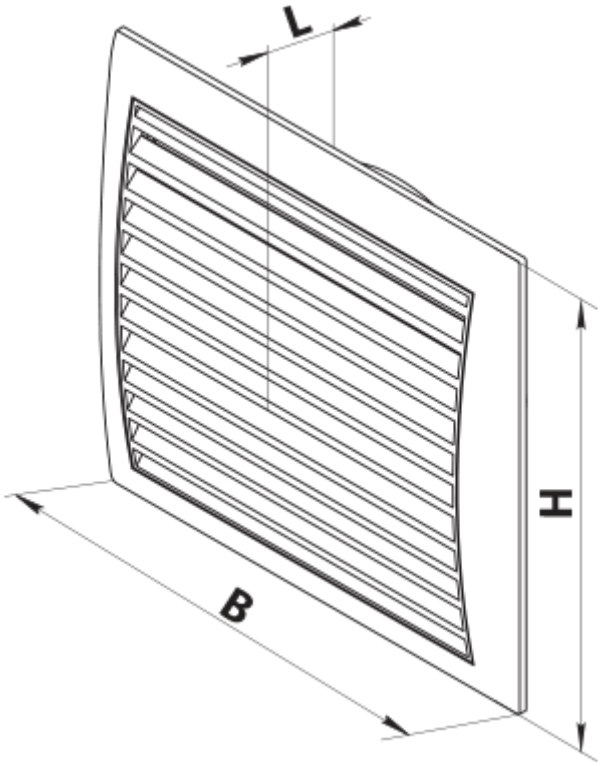
L
H
B

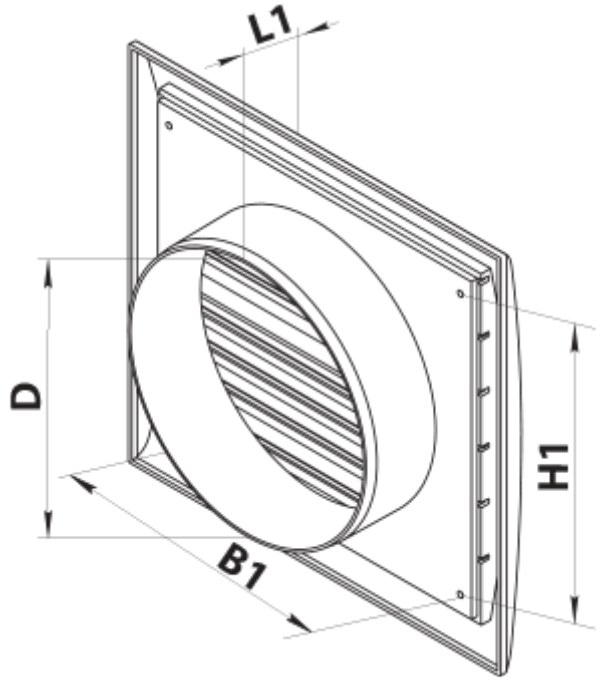
L1
D
H1
B1