МВ 123 Ж



Пластикові решітки з нахиленими ламелями, двоелементні, в модифікаціях з фланцем

- Матеріал корпусу: Пластик
- Додаткові опції решіток: Гравітаційні жалюзі

	Одиниця виміру	МВ 123 Ж

Розміри

B	H	B1	H1	L
193	188	151	135	18

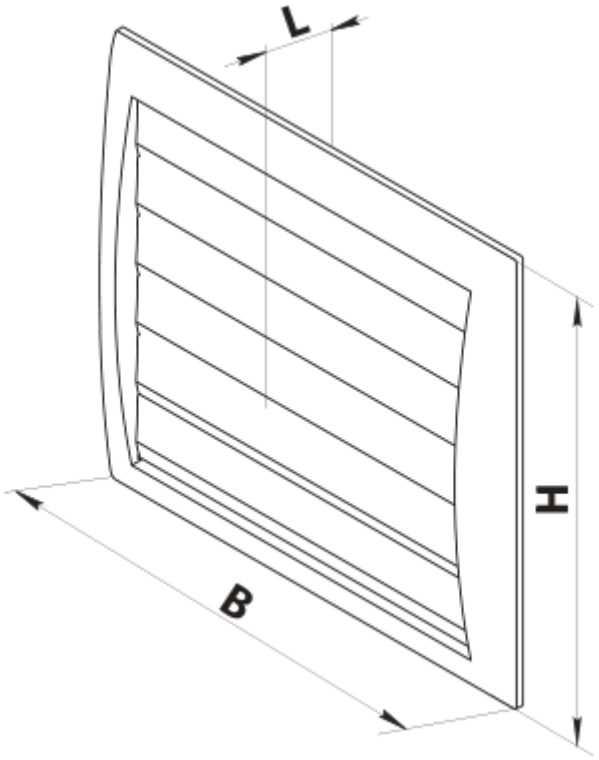
L
H
B

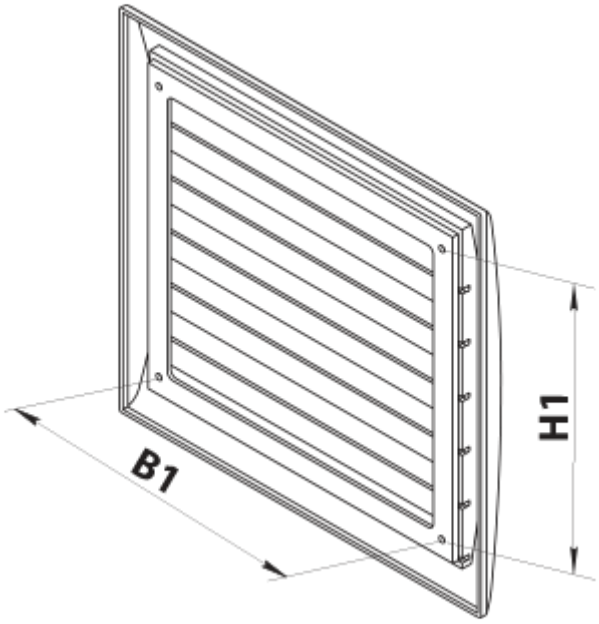
H1
B1