МВ 123 Р



Пластикові решітки з нахиленими ламелями, двоелементні, в модифікаціях з фланцем

• Матеріал корпусу: Пластик
• Додаткові опції решіток: Регулятор витрати повітря

	Одиниця виміру	МВ 123 Р
Розмір повітропроводу, який приєднується	мм	125

Розміри

B	H	B1	H1	L	L1	D
193	188	151	135	18	35	125

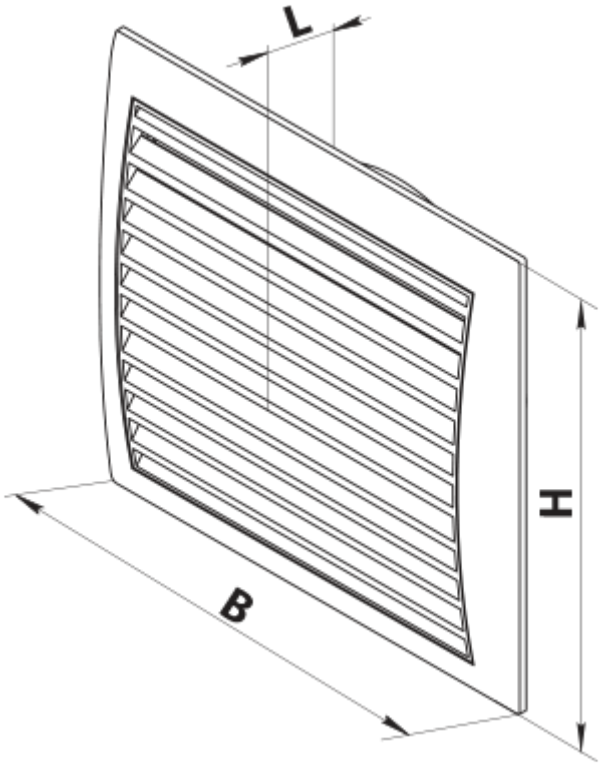
L
H
B

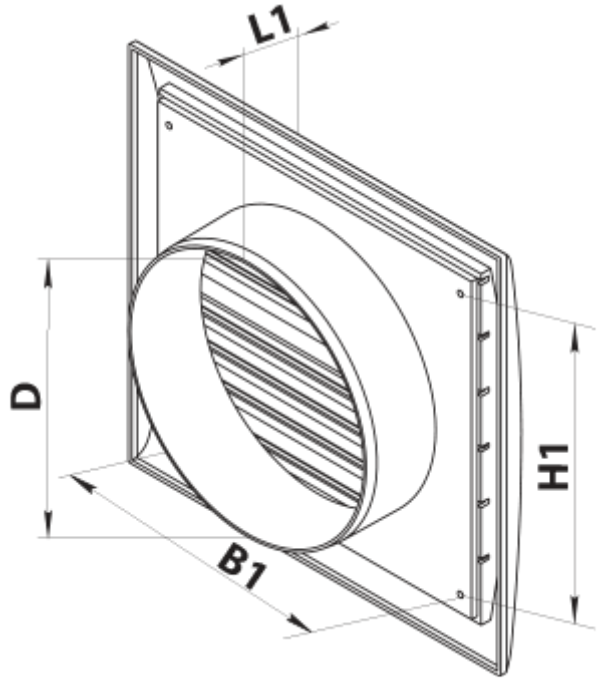
L1
D
H1
B1