МВ 123

Пластикові решітки з нахиленими ламелями, двоелементні, в модифікаціях з фланцем

• Матеріал корпусу: Пластик



	Одиниця виміру	МВ 123

Розміри

B	H	B1	H1	L
193	188	151	135	18

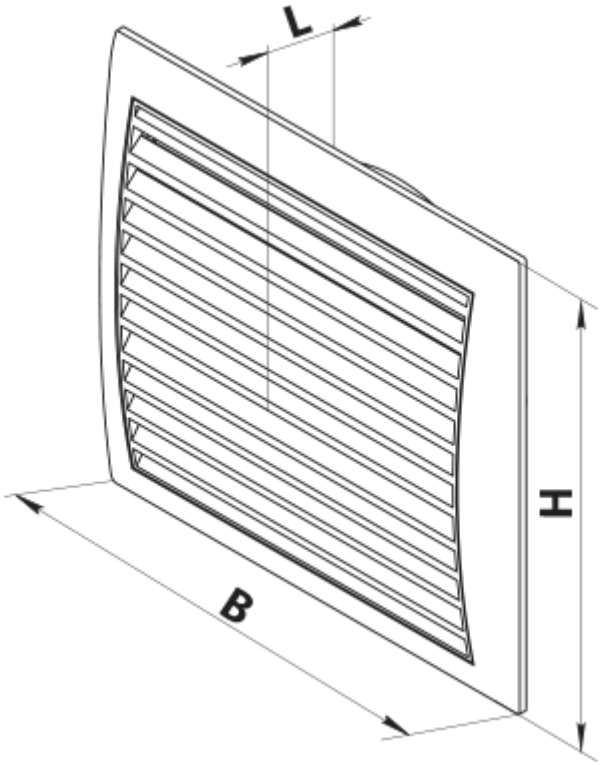
L
H
B

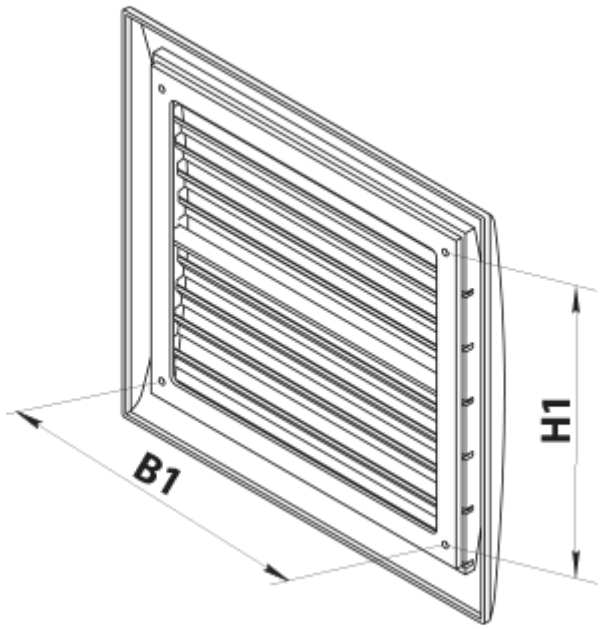
H1
B1