МВМ 102 бВс Н

Припливно-витяжні ковпаки металеві

• Матеріал корпусу: Нержавіюча сталь



	Одиниця виміру	МВМ 102 бВс Н
Розмір повітропроводу, який приєднується	мм	100
Вільний перетин	м²	0.0048

Розміри

ØD	ØD1	L
97	133	52

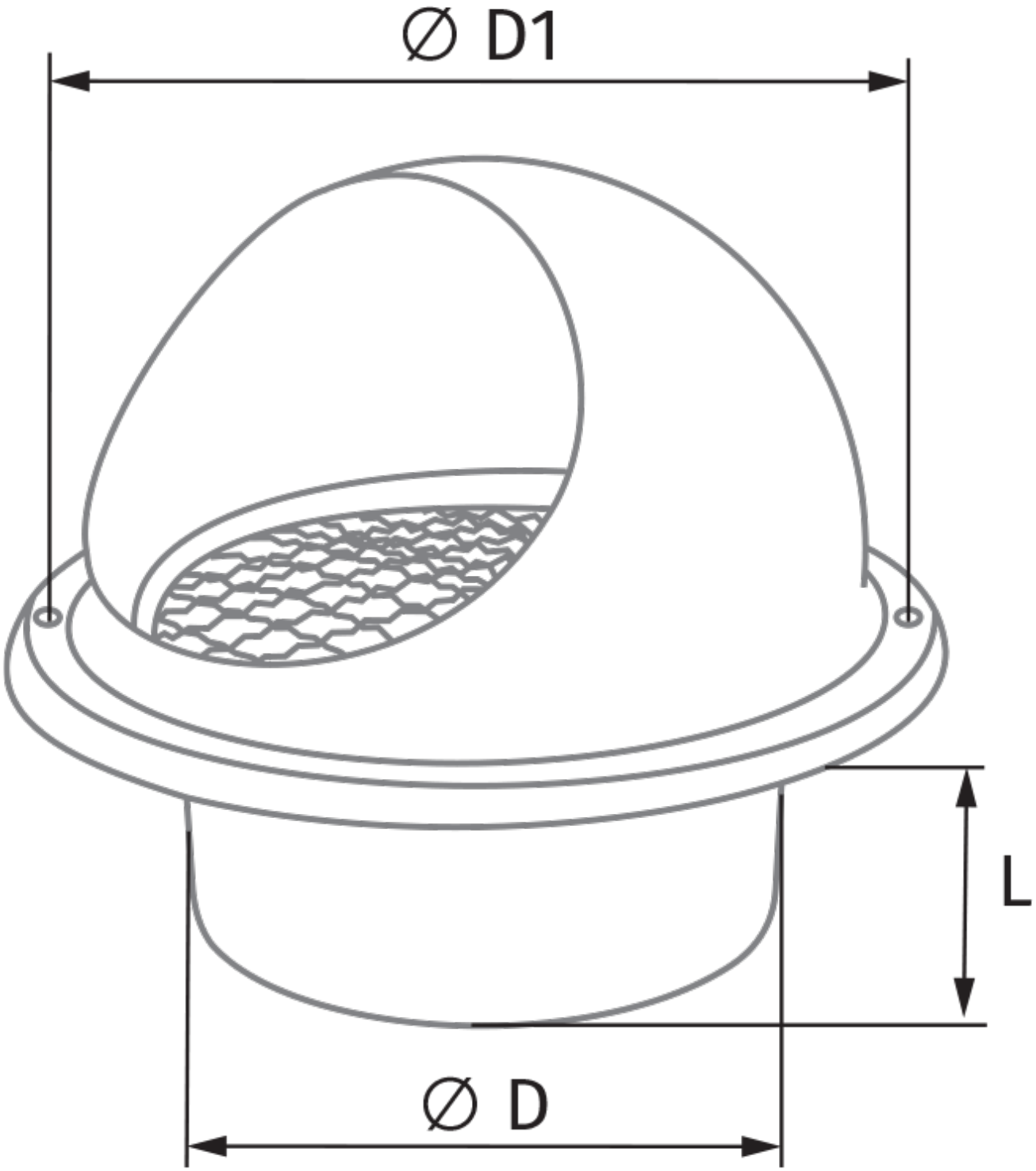
Ø D1
L
Ø D