МВМ 122 бВс Н

Припливно-витяжні ковпаки металеві

• Матеріал корпусу: Нержавіюча сталь



	Одиниця виміру	МВМ 122 бВс Н
Розмір повітропроводу, який приєднується	мм	125
Вільний перетин	м²	0.0082

Розміри

ØD	ØD1	L
120	165	52

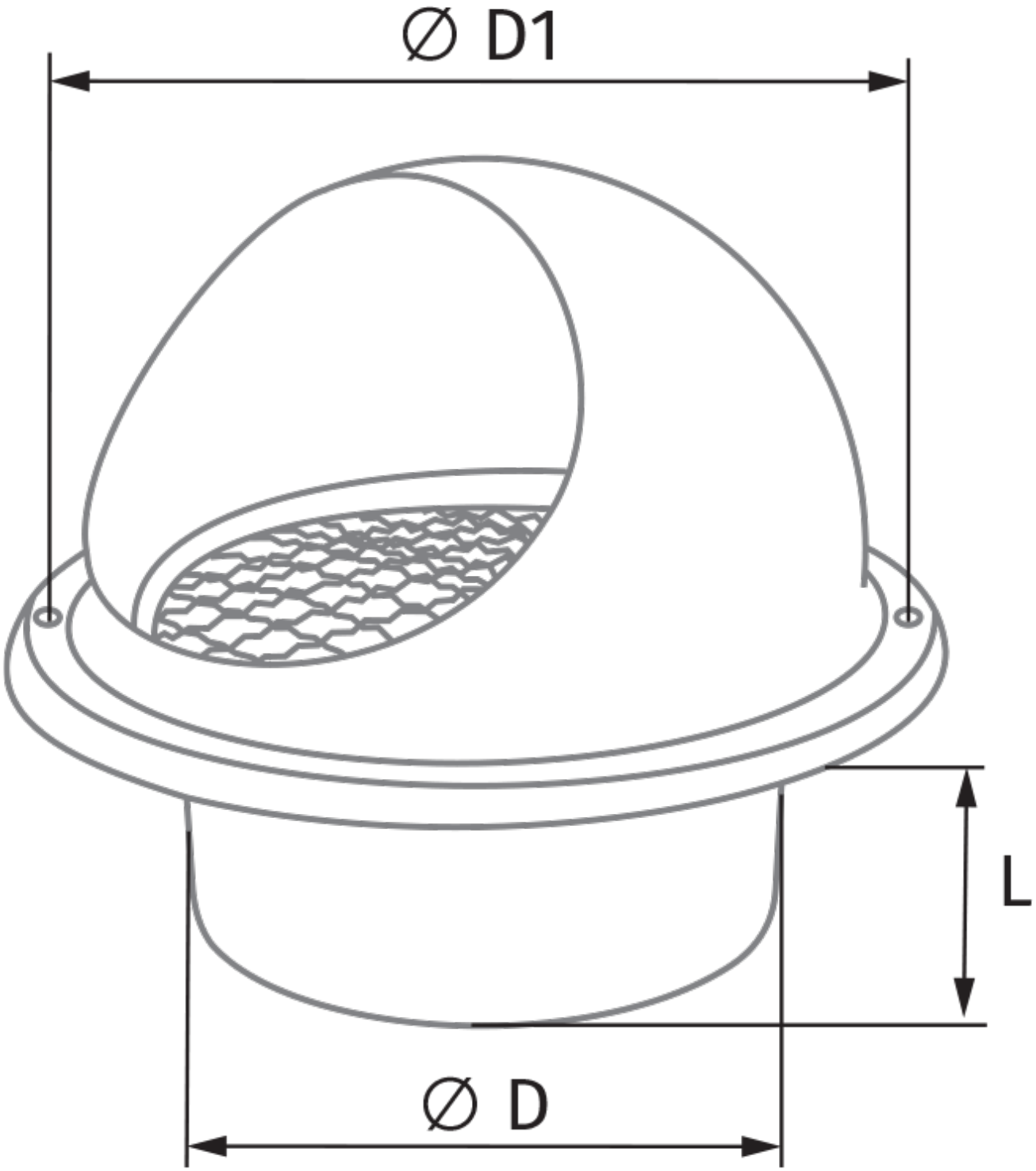
Ø D1
L
Ø D