МВМ 162 бВс Н

Припливно-витяжні ковпаки металеві

• Матеріал корпусу: Нержавіюча сталь



	Одиниця виміру	МВМ 162 бВс Н
Розмір повітропроводу, який приєднується	мм	160
Вільний перетин	м²	0.0135

Розміри

ØD	ØD1	L
155	192	62

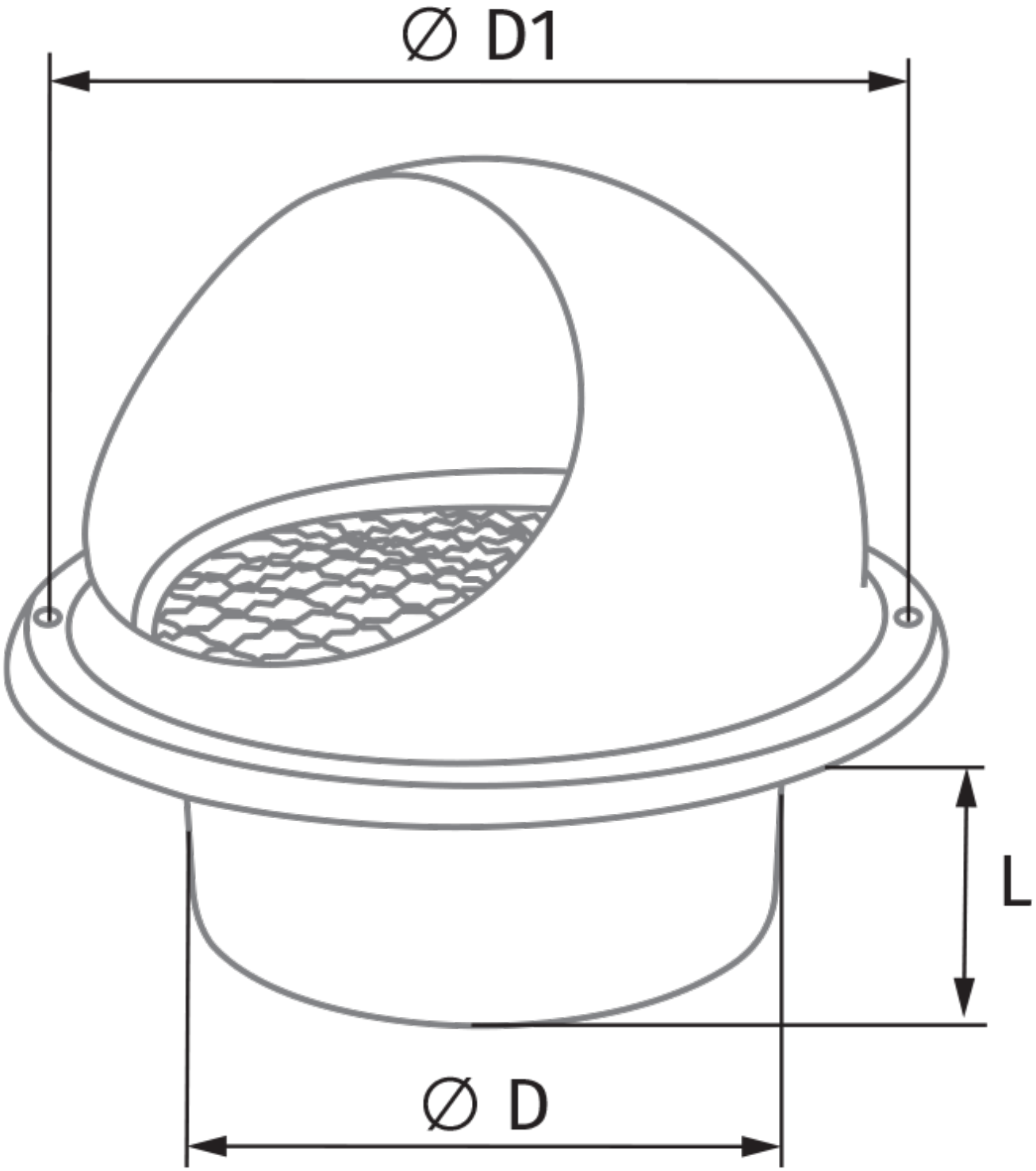
Ø D1
L
Ø D