МВМ 202 бВс Н

Припливно-витяжні ковпаки металеві

• Матеріал корпусу: Нержавіюча сталь



	Одиниця виміру	МВМ 202 бВс Н
Розмір повітропроводу, який приєднується	мм	200
Вільний перетин	м²	0.0178

Розміри

ØD	ØD1	L
195	253	73

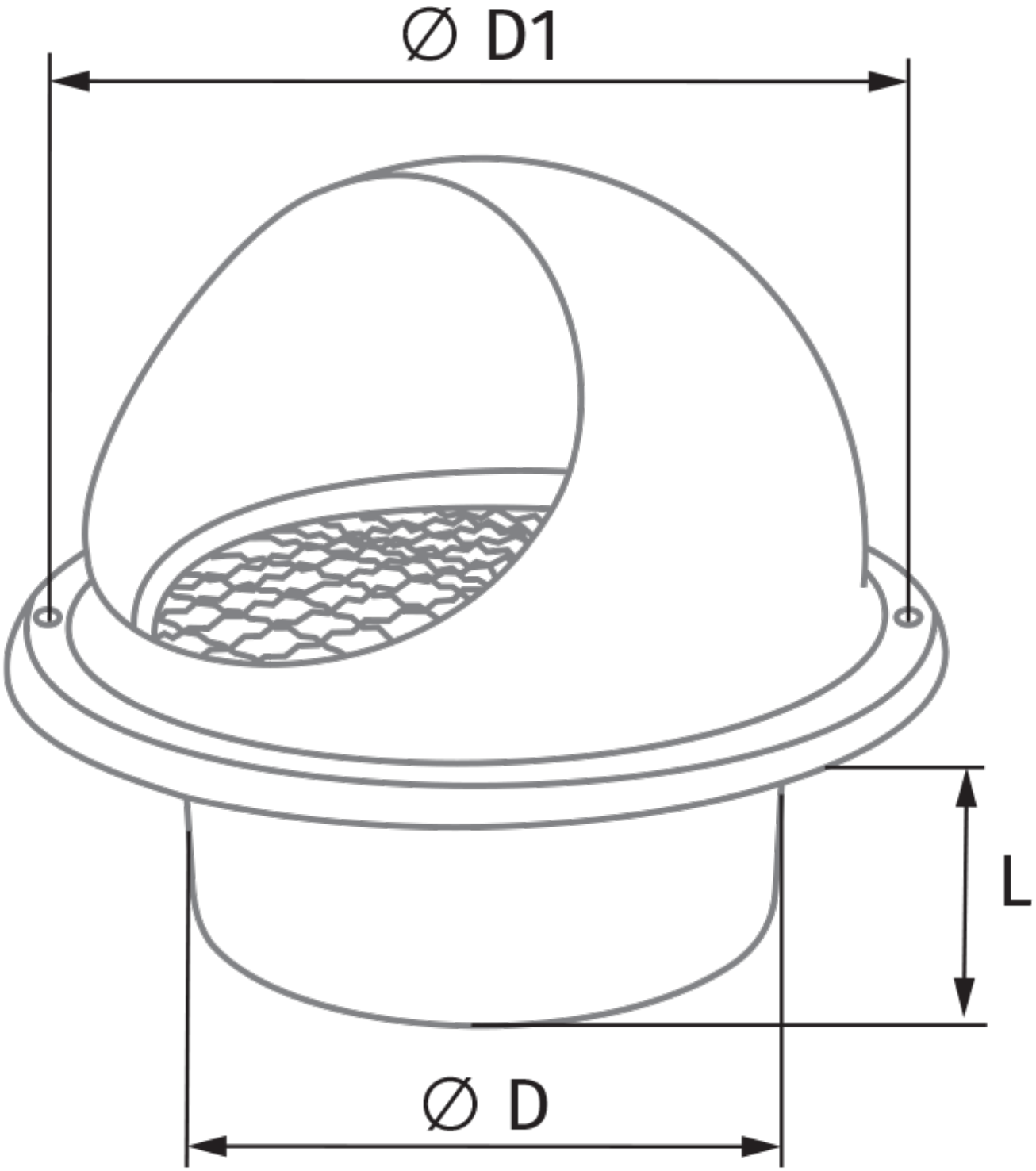
Ø D1
L
Ø D