МВМ 250x80/5-3с коричнева

Металеві решітки з прямими ламелями, однорядні, для встановлення у двері

- Матеріал корпусу: Сталь
- Додаткові опції решіток: Антимоскітна сітка

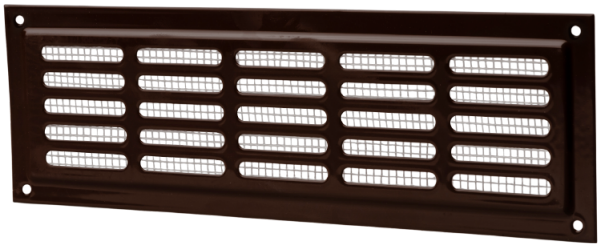

	Одиниця виміру	МВМ 250x80/5-3с коричнева

Розміри

L	H	l	h	A
250	80	236	66	11.5

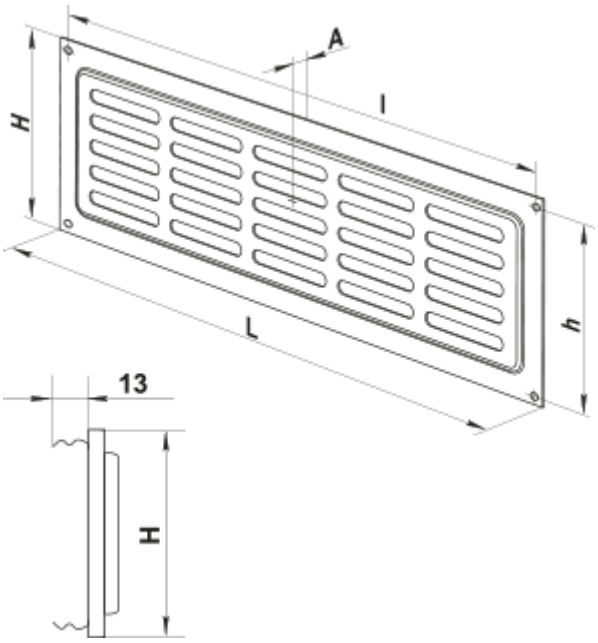
A
l
H
h
L
13
H