МВМ 475x80/10-3 коричнева

Металеві решітки з прямими ламелями, однорядні, для встановлення у двері

• Матеріал корпусу: Сталь

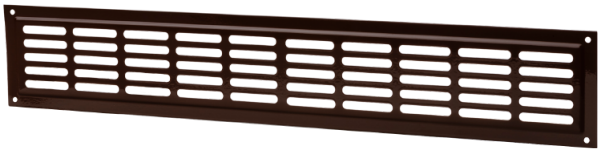

	Одиниця виміру	МВМ 475x80/10-3 коричнева

Розміри

L	H	l	h	A
475	80	461	71	11.5

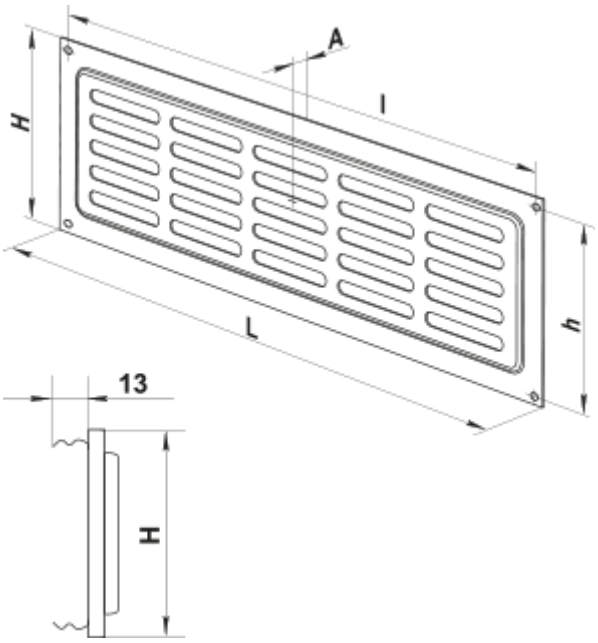
A
l
H
h
L
13
H