МВМП 215x150/2



Металеві решітки з нахиленими ламелями, багаторядні

• Матеріал корпусу: Сталь із полімерним покриттям

	Одиниця виміру	МВМП 215x150/2

Розміри

L	H	l	h	A
215	150	201	136	0.8

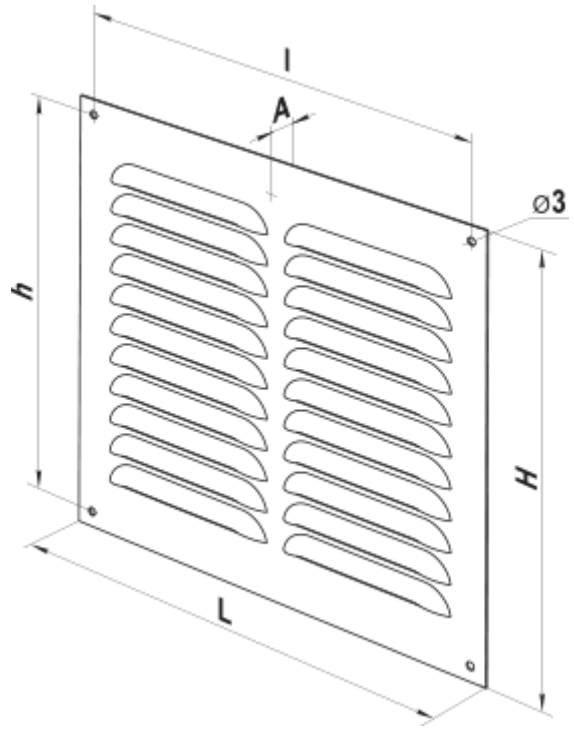
l
A
⌀3
h
H
L