МВМП 240x190/2



Металеві решітки з нахиленими ламелями, багаторядні

• Матеріал корпусу: Сталь із полімерним покриттям

	Одиниця виміру	МВМП 240x190/2

Розміри

L	H	l	h	A
240	190	226	176	0.8

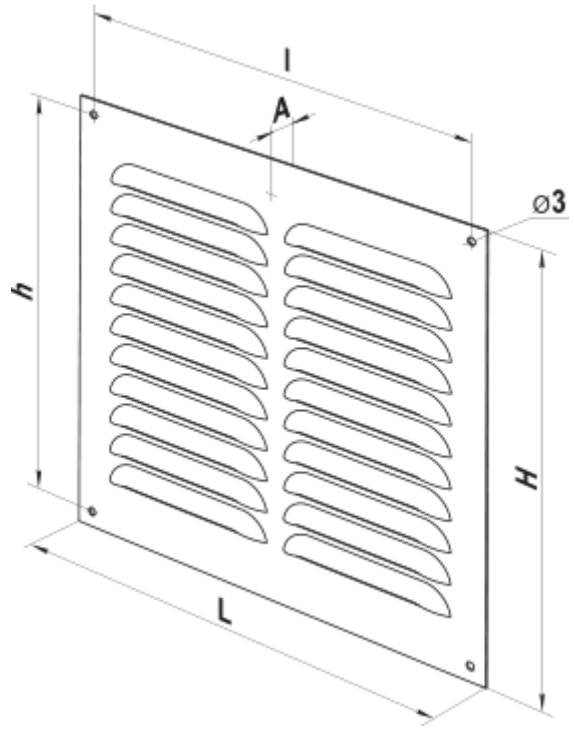
l
A
⌀3
h
H
L