МВМПО 155 Р



Металеві решітки з прямими ламелями, однорядні, відбортовані, регульовані

• Матеріал корпусу: Сталь
• Додаткові опції решіток: Регулятор витрати повітря

	Одиниця виміру	МВМПО 155 Р

Розміри

L	H	l	h	A
155	155	132	132	9

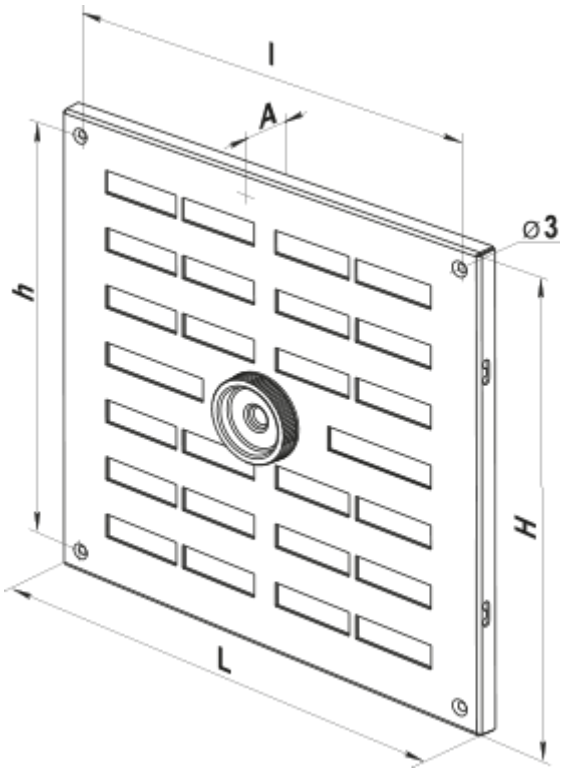
l
A
⌀3
h
H
L